LEICA X-U

Инструкция | 설명서

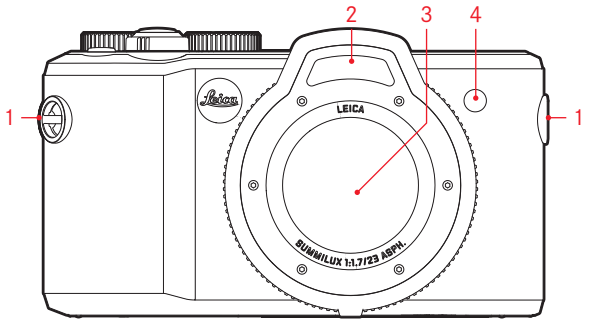
1
2
3
4
1
LEICA
SUMMILUX 1:1.7/23 ASPH.

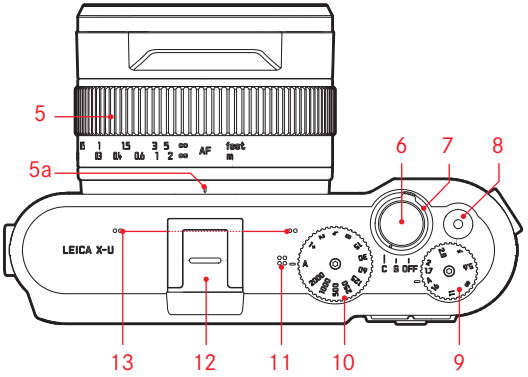
5
5a
6
7
8
LEICA X-U
13
12
11
10
9

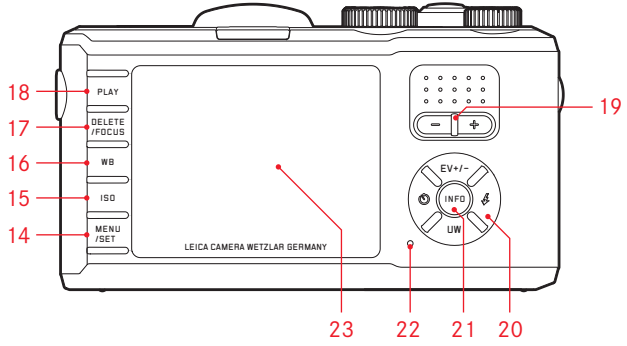
18
17
16
15
14
PLAY
DELETE /FOCUS
WB
ISO
MENU /SET
LEICA CAMERA WETZLAR GERMANY
19
EV+/-
INFO
UW
23
22
21
20

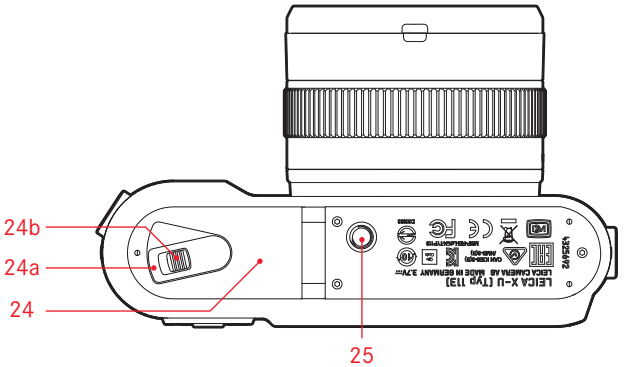
24b
24a
24
25

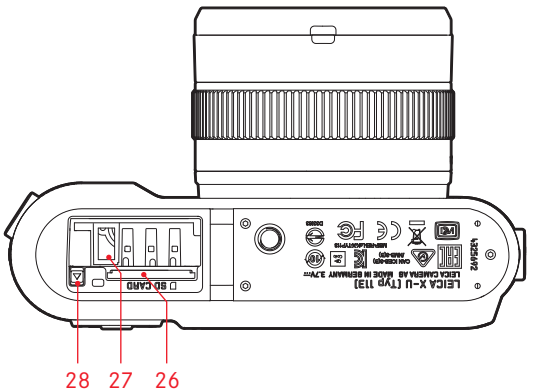
SD-CARD
28
27
26

Leica X-U

Инструкция

ВВЕДЕНИЕ

Уважаемый покупатель,
мы надеемся, что вы получите от новой камеры Leica X-U (Typ 113) максимум удовольствия и достигнете самых лучших результатов. Эта надежная камера для наружной съемки особенно хорошо защищена от попадания влаги и пыли, поэтому ею легко фотографировать даже в экстремальных условиях. Кроме того, она оснащена специальной программой для выполнения подъемной съемки оптимального качества. Перед первым подводным использованием камеры Leica X-U обязательно ознакомьтесь со всеми соответствующими указаниями и пояснениями, изложенными на стр.4-7!
Объектив Leica Summilux 1:1,7/23 мм ASPH. отличается высокими оптическими характеристиками и обеспечивает превосходное качество съемки даже под водой. Автоматическое программное управление камеры Leica X-U гарантирует беззаботный процесс фотосъемки. Однако, вы в любое время можете повлиять на параметры снимка, используя ручные настройки. Таким образом, с помощью многочисленных специальных функций вы можете преодолеть сложности, возникающие в самых критичных условиях съемки, и повысить качество изображения. Чтобы вы смогли правильно и в полной мере использовать все возможности вашей камеры Leica X-U, сначала необходимо ознакомиться с этой инструкцией.

КОМПЛЕКТ ПОСТАВКИ

Перед началом эксплуатации вашей камеры Leica X-U проверьте полную комплектацию принадлежностей, входящих в комплект поставки.

a. Аккумуляторная батарея Leica BP-DC8
b. Защитный чехол аккумуляторной батареи
c. Зарядное устройство для аккумуляторной батареи BC-DC8 со сменными штекерами
d. Наплечный ремень
e. Крышка объектива с предохранительной тесемкой
f. Заглушка башмака принадлежностей

Это изделие является предметом лицензии AVC Patent Portfolio для персонального использования конечным потребителем, а также для других видов использования, за которые конечный потребитель не получает вознаграждения (i) за кодирование по стандарту AVC ("AVC видео") и/или (ii) декодирование видеофильмов AVC, кодированных по стандарту AVC конечным потребителем в рамках персонального использования и/или полученных конечным потребителем от поставщика, который, в свою очередь, приобрел лицензию на предоставление видеофильмов AVC. Для всех других видов использования как прямые, так и подразумеваемые лицензии не предоставляются. Дополнительную информацию вы сможете получить у MPEG LA, L.L.C.на сайте http://www.mpegla.com.
Для всех других видов использования, в особенности для предоставления видеофильмов AVC за плату, МОЖЕТ потребоваться заключение особого лицензионного соглашения с MPEG LA, L.I.C. Дополнительную информацию вы сможете получить у MPEG LA, L.L.C.на сайте http://www.mpegla.com.

Информация для покупателя

Название продукции:	Цифровая фотокамера
Название страны производителя:	Германия
Название производителя:	Лайка Камера АО
Юридический адрес:	Am Leitz-Park 5 35578 Wetzlar, Germany
Импортер:	PICTURE INTERNATIONAL LLC Ivan Romanov Novocheremushkinskaya 31, 117218 Moscow, Russia Tel.+7(495)781-48-93 ext.323 Fax.+7(495)781-48-93 ext.135 Romanov@picture-group.ru
Дополнительная информация:	Пожалуйста внимательно прочитайте инструкцию по эксплуатации.

Установленный производителем в порядке п. 2 ст. 5 федерального закона РФ “О защите прав потребителей” срок службы данного изделия равен 7 годам с даты производства при условии, что изделие используется в строгом соответствии с настоящей инструкцией по эксплуатации и применимыми техническими стандартами.

ВАЖНО

Если вы хотите пользоваться своей Leica X-U в воде и под водой, вам обязательно следует ознакомиться с указаниями, изложенными на этой и следующих страницах. Здесь же даются описания специальных функция для данной области применения.

УКАЗАНИЯ О ВОДО- И ПЫЛЕНЕПРОНИЦАЕМОСТИ

- Водо- и пыленепроницаемость камеры Leica X-U соответствует классу защиты IP68 согласно классификации JIS/IEC. Первая цифра указывает на степень герметичности по отношению к проникновению частиц, вторая – по отношению к проникновению влаги/воды. Прочие детали, касающиеся критериев классификации, изложены в соответствующей специальной литературе.
- В отношении камеры Leica X-U класс защиты IP68 означает, что она до 60 минут может использоваться в воде на глубине до 15 м. Условием для этого является строгий учет или соблюдение всех изложенных ниже указаний. Вместе с тем, это не является полноценной гарантией того, что водо- и пыленепроницаемость, а также связанная с этим защита от повреждений, будут обеспечены при любых условиях.
- Класс защиты IP68 касается только пресной или соленой воды, но не других жидкостей. Он однозначно не исключает проникновения воды, попадающей на камеру под высоким давлением (например, при прыжке в воду с камерой, под водопадами, под струями воды из шлангов, пистолетов-распылителей высокого давления и т.п.).
- Камера сохраняет свою водо- и пыленепроницаемость только в пределах температур от 0°C до 40°C. Вам следует обеспечить соответствующие условия ее использования и хранения, например, не подвергать ее воздействию прямого солнечного света, нагревательных приборов, не хранить на приборной панели автомобиля и т.д. Также не рекомендуется использовать ее в горячей воде, например в термальных источниках или горячих ваннах.
- Камера имеет некоторую динамическую прочность. Она прошла испытания на падение согласно положениям стандарта MIL-STD-810G по методу 516.5. Вместе с тем, этот факт не является полноценной гарантией того, что связанная с этим защита от повреждений будет обеспечена при любых условиях. Подробности, касающиеся критериев классификации, изложены в соответствующей специальной литературе.
- Избыточное давление, падение камеры или удары могут негативно сказаться на качествах водо- и пыленепроницаемости. После каждого из подобных случаев необходимо обязательно выполнить проверку камеры в авторизованном сервисном центре (с оплатой услуги).
- Внутренняя часть камеры является водопроницаемой и ее следует тщательно защищать от попадания воды.
- На неисправности, вызванные проникновением воды вследствие ненадлежащего обращения, гарантийные условия компании Leica не распространяются.
- Камера не остается на плаву, поэтому на глубине ее следует закреплять!

ОБРАЩЕНИЕ

Данные указания в качестве дополнения к другим положениям настоящей инструкции излагают специальные меры, необходимые для обеспечения водо- и пыленепроницаемости.

ЗАМЕНА АККУМУЛЯТОРА / КАРТ ПАМЯТИ

Перед открыванием крышки

- Убедитесь в отсутствии на камере влаги, пыли или любых других частиц грязи/инородных веществ, таких как, например, жиры от масла или крема от загара. При необходимости следует вытереть или очистить камеру только мягкой и сухой тканью или воздуходувкой или кистью.
- Помните, что ваши руки при этом должны быть сухими и чистыми.
- Замену предпочтительно выполнять в таких местах, где невозможно неожиданное возникновение воды и пыли.
- По-возможности удерживайте камеру вертикально так, чтобы вода, которая потенциально могла сохраниться на краю крышки, а также частицы грязи, не попали в камеру.
- Крышку отсека аккумулятора / гнезда для карты памяти открывайте только если все посторонние вещества удалены и камера высушена.

После открывания крышки

- Тщательно проверьте крышку, уплотнение по кромке крышки, отсек аккумулятора и гнездо карты памяти. Мягкой, сухой тканью немедленно удалите еще остающуюся воду или попавшие, несмотря на предосторожности, влагу/капли воды, все частицы – такие, как песок или волосы. Уплотнительная пластина не должна иметь трещин или деформаций, в сомнительном случае ее следует регулярно заменять новой. Замену необходимо обязательно выполнять в авторизованном сервисном центре (с оплатой услуги).

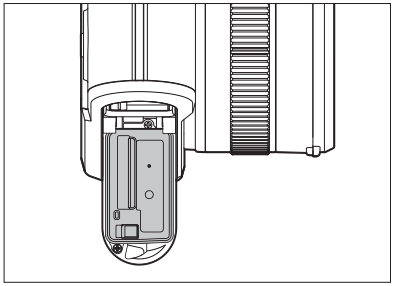

Следите за тем, чтобы аккумулятор/карта памяти также были сухими и чистыми.

- Влага, оставшаяся на внутренней стороне крышки, может стать причиной возникновения конденсата (см.ниже) или неисправностей.

После закрытия крышки

- Следите за тем, чтобы запорный рычаг и его подвижный ползунок были зафиксированы или установлены в конечное положение.

В воде/под водой

- Не открывайте крышку отсека аккумулятора/карты памяти под водой.
- Не подвергайте камеру толчкам.

Очистка после использования в воде/под водой

- Сушка/очистка камеры должна быть выполнена в течение одного часа после ее использования в воде/под водой или во время дождя/снега. В противном случае возможно возникновение различных дефектов и/или снижение качества водо- и пыленепроницаемости. Это возможно также при наличии на камере остатков солнцезащитных средств, соли для ванн, моющих средств/мыла, органических растворителей, масел или алкогольных и других напитков. При выполнении очистки следите за тем, чтобы ваши руки были сухими и чистыми, на вас и на камеру не попадала вода/посторонние вещества. Ни в коем случае не используйте какие-либо моющие или чистящие средства или химикаты (как, например, спиротосодержащие вещества, растворители, бензин).
- После использовании камеры в соленой воде или в условиях наличия песка/пыли сначала ее необходимо в течение прим. 10 минут промыть в емкости, заполненной пресной/водопроводной водой или под проточной водой. Встряхните ее для удаления частиц, например, из отверстий микрофона, но ни в коем случае не используйте для этого острые предметы (попавшие в отверстия вода или частицы могут негативно сказаться на записи звука). Убедитесь в свободном ходе всех кнопок/выключателей, т.е. что отложения или частицы не затрудняют или даже блокируют их.
- Отдельные пузырьки воздуха, выходящие из камеры, считаются нормальным явлением и не означают неисправность.
- После очистки камеру вытереть насухо и дать высохнуть в хорошо проветриваемом и затененном месте. Лучше всего положить ее на сухую салфетку из ткани. В результате сможет стечь вода, еще остающаяся в различных отверстиях.
- Ни в коем случае не используйте для сушки горячий воздух (например, фен).
- Крышку отсека аккумулятора / гнезда для карты памяти открывайте только если все посторонние вещества удалены и камера высушена.
- Дополнительная общая информация о порядке очистки изложена на стр. 70.

Конденсация

- Даже если внутрь камеры не попала внешняя влага, повышенная влажность воздуха может привести к конденсации (налету). Это имеет место при большой разности внутренней и внешней температур между камерой и окружающей средой объектива и дисплея и является неизбежным.
- Для устранения конденсации откройте крышку отсека аккумулятора / гнезда для карты памяти, лучше всего в месте с постоянной температурой. Избегайте мест с повышенной температурой / влажностью или запыленностью.
- Извлеките аккумулятор и карту памяти и оставьте крышку открытой, чтобы камера и воздух в ней могли выровняться с температурой окружающей среды. При этом налет испаряется.
- Если удаление налета невозможно, следует обратиться к вашему продавцу или в сервисный центр компании Leica.

ФОТОСЪЕМКА / ВИДЕОСЪЕМКА ПОД ВОДОЙ

Цветопередача под водой существенно отличается от цветопередачи на воздухе. С увеличением глубины / расстояния определенные части светового спектра отфильтровываются. Так, без дополнительных источников света, уже на расстоянии ок. 5 м отсутствует красный цвет, после 15 м – оранжевый цвет, а прим. после 30 м – желтый цвет.

Программа подводной съемки

Для противодействия этому Leica X-U располагает подводным режимом работы, имеющим адаптированный баланс белого (только в режиме съемки). Стандартный баланс белого при этом недоступен, при нажатии кнопки WB соответствующая строка меню отмечается как деактивированная.

Включение/выключение функции

Нажать нижнюю кнопку джойстика

- При включенном подводном режиме работы слева в верхней строке появляется , но гаснет индикатор настроенного баланса белого.

Все остальные функции камеры доступны также и при фото- и видеосъемке под водой.

Кроме того, следует помнить, что с увеличением глубины / расстояния быстро снижается освещенность и что в некоторых случаях взвешенные наносы могут значительно снизить качество изображения. Это же касается и съемки с фотовспышкой, например, с учетом меньшей в определенных условиях дальности действия вспышки.

Указание:
Встроенную вспышку рекомендуется использовать до глубины 5 м. Для больших глубин вам следует использовать более мощную, внешнюю подводную фотовспышку с беспроводной активацией устройством на камере (в специализированной торговле имеются модели других изготовителей).

Маркировка CE, нанесенная на наши изделия, свидетельствует о соблюдении основных требований действующих директив ЕС.

ПРЕДУПРЕЖДЕНИЯ

- Современные электронные компоненты в значительной степени подвержены влиянию электростатических разрядов. Поскольку люди, например, при ходьбе по синтетическому ковровому покрытию, могут легко накапливать несколько десятков тысяч вольт, то при прикосновении к камере, в особенности, если она находится на токопроводящей поверхности, может произойти разряд. Если это касается только корпуса камеры, то такой разряд будет совершенно безопасным для электроники. Тем не менее, к выведенным наружу контактам, например, на башмаке для дополнительной фотовспышки, из соображений безопасности прикасаться не следует несмотря на дополнительные встроенные схемы защиты.
- Для очистки контактов не следует использовать ткань из микроволокна (синтетика) для оптики, предпочтительно применение хлопчатобумажной или льняной ткани! Если вы предварительно намеренно прикоснетесь к отопительной иливодопроводной трубе (токопроводящий, соединенный с "землей" материал), то накопившийся электростатический заряд будет сброшен. Необходимо избегать загрязнения и окисления контактов, которое может возникнуть даже при хранении вашей камеры в сухих условиях с надетой крышкой объектива и крышкой башмака фотовспышки/гнезда видоискателя.
- Во избежание неполадок, коротких замыканий или ударов током, необходимо использовать только рекомендуемые принадлежности.
- Не пытайтесь снимать элементы корпуса (крышки) самостоятельно; квалифицированные ремонтные работы могут выполняться только в специализированных сервисных центрах.

ПРАВОВЫЕ ПОЛОЖЕНИЯ

- Соблюдайте законы, защищающие авторские права. Съемка и последующее опубликование данных, записанных на собственных носителях информации, таких как пленки, CD-диски, или опубликование или передача других материалов может стать причиной нарушения законов об авторских правах.
- Это также распространяется на входящее в комплект поставки программное обеспечение.
- SD и логотипы являются зарегистрированным знаком.

Другие имена, названия фирм и изделий, которые упоминаются в этой инструкции, являются торговыми знаками или зарегистрированными торговыми знаками соответствующих фирм.

УТИЛИЗАЦИЯ ЭЛЕКТРИЧЕСКИХ И ЭЛЕКТРОННЫХ ПРИБОРОВ

(Распространяется на страны Европейского союза, а также на другие европейские государства, в которых используется раздельная система сбора отходов.)

В конструкции данного устройства содержатся электрические и/или электронные детали, и по этой причине оно не может быть утилизировано вместе с обычными бытовыми отходами! Вместо этого в целях вторичной переработки этого устройства его необходимо сдать в один из специализированных пунктов приема, которые организовываются органами местного самоуправления. Эта услуга является бесплатной. Если устройство имеет сменные батареи питания или аккумуляторы, то их необходимо извлечь и, при необходимости, утилизировать согласно действующим правилам.

Более подробную информацию вы можете получить в вашем коммунальном управлении, предприятии по сбору и утилизации отходов или в магазине, в котором вы приобрели это устройство.

Дата производства камеры

Дата изготовления камеры указана на наклейках в гарантийном листе или на упаковке.

Дата имеет следующий формат: год/месяц/день

СОДЕРЖАНИЕ

Предисловие 2

Комплект поставки 2

Подводный режим съемки 4
Указания о водо- и пыленепроницаемости 4
Обращение 5
Замена аккумулятора / карт памяти 5
Очистка после использования в воде/под водой 6
Фотосъемка / видеосъемка под водой 7
Программа подводной съемки 7

Предупреждения 8
Правовые положения 8
Утилизация электрических и электронных устройств 8

Обозначение деталей 12

Краткая инструкция 14

Подробная инструкция
Подготовка к работе
Установка наплечного ремня 16
Зарядка аккумулятора 16
Замена аккумулятора/карты памяти 20

Важнейшие настройки / элементы управления
Главный выключатель 24
Частота непрерывной съемки 24
Кнопка спуска затвора 25
Управление с помощью меню 26

Основные настройки камеры
Язык меню 30
Дата / время 30
Автоматическое выключение камеры 30
Звуковые сигналы нажатия кнопок и затвора 30
Настройки дисплея 31
Основные настройки параметров съемки
Формат файла / степень сжатия 32
Разрешение JPEG 32
Баланс белого 33
Чувствительность ISO 35
Свойства изображения 36

Режим съемки
Регулировка фокусного расстояния 38
Автоматическая регулировка фокусного расстояния / автоматическая фокусировка 38
Вспомогательная подсветка для автофокусировки 38
Методы измерения автоматической фокусировки 39
Ручная регулировка фокусного расстояния 41
Вспомогательная функция для ручной регулировки фокусного расстояния 41

Определение и регулировка экспозиции
Методы определения экспозиции 42
Гистограмма 43
Регулировка экспозиции 44
Программная автоматика 45
Изменение заданных комбинаций выдержки / диафрагмы 45

Автоматическое определение выдержки ... 46
Автоматическое определение диафрагмы ... 46
Ручная настройка ... 47
Сохранение измеренных значений ... 47
Корректировка экспозиции ... 48
Автоматический брекетинг экспозиции ... 49

Съемка со вспышкой
С использованием встроенной вспышки ... 50
Режимы съемки со вспышкой ... 51
Дальность действия вспышки ... 52
Время синхронизации ... 53
Корректировка мощности вспышки ... 53

Другие функции
Видеосъемка ... 54
Запись звука ... 55
Автоспуск ... 56
Форматирование карты памяти ... 57
Выбор рабочего цветового пространства ... 58
Создание новых номеров каталогов ... 58
Профили пользователя ... 59
Стабилизация изображения ... 59

Воспроизведение
Режимы воспроизведения ... 60
Обычное воспроизведение ... 60
Воспроизведение видеозаписи ... 61
Выбор снимков ... 62
Увеличение снимков/
одновременное воспроизведение 16 снимков ... 62
Выбор фрагмента ... 63
Удаление снимков ... 64
Защита снимков/отмена защиты от удаления ... 65
Воспроизведение снимков в вертикальном формате ... 66

Прочее
Передача данных на ПК ... 67
Беспроводная передача данных ... 67
Работа с исходными данными (DNG) ... 68
Установка обновлений встроенного ПО ... 68
Принадлежности ... 69
Запасные детали ... 69
Рекомендации по безопасности и уходу ... 70

Указатель терминов ... 76

Приложение
Индикация ... 78
Пункты меню ... 86

Технические характеристики ... 88

Адреса сервисных центров Leica ... 90

НАИМЕНОВАНИЕ ДЕТАЛЕЙ

Изображения на передней и задней стороне обложки

Вид спереди

1. Петли для крепления наплечного ремня
2. Фотовспышка
3. Объектив
4. Светодиод автоспуска/вспомогательная подсветка для автофокусировки

Вид сверху

5. Кольцо фокусировки
   a. Шкала настройки фокусного расстояния
6. Кнопка спуска затвора
7. Главный выключатель
8. Кнопка спуска для записи видео
9. Колесико диафрагмы
10. Колесико выдержки
11. Динамик
12. Башмак для подключения принадлежностей
13. Микрофон

Вид сзади

14. Кнопка **MENU/SET**
    - для вызова меню
    - для сохранения настроек меню, а также для выхода из подменю и меню
15. Кнопка **ISO** для вызова меню чувствительности
16. Кнопка **WB** для вызова меню баланса белого
17. Кнопка **DELETE/FOCUS**
    - для вызова меню удаления
    - для вызова меню метода измерения расстояния
    - для активации рамки диапазона измерения автофокуса
18. Кнопка **PLAY**
    - для активирования режима (непрерывного) воспроизведения
    - для возврата к полному воспроизведению снимка в формате 1:1
19. Кнопка-коромысло
    - для ручной регулировки фокусного расстояния
    - для навигации по пунктам меню и подменю
    - для настройки значения корректировки экспозиции, брекетинга экспозиции и брекетинга вспышки
    - для увеличения/уменьшения рассмотренных снимков для настройки длительной выдержки
20. Кнопки джойстика
    - для навигации по пунктам меню и подменю
    - для перелистывания сохраненных снимков
    - для перемещения рамки диапазона измерения автофокуса
    - для вызова меню для корректировки экспозиции, брекетинга экспозиции и мощности вспышки (**EV+/–**)
    - для вызова / настройки меню режима съемки со вспышкой / вызова подменю (↯)
    - для вызова / настройки меню автоспуска / выхода из подменю и меню без сохранения настроек меню (↺)

21. **Кнопка** INFO
    - для выбора индикации дисплея в режиме съемки и воспроизведения
    - для возврата в исходное положение измерительной рамки автоматической фокусировки, смещенной к центру вручную
    - для сохранения настроек меню, а также для выхода из подменю и меню
22. Индикатор состояния
    a. Мигает:
    регулировка фокусного расстояния невозможна / выполняется запись/чтение данных изображения
    b. Светится непрерывно:
    настройка фокусного расстояния и экспозиции выполнена и сохранена
23. Дисплей

Вид снизу

24. Откидная крышка отсека аккумулятора / гнезда для карты памяти с
    a. рычагом блокировки/разблокировки
    b. задвижкой блокировки/разблокировки
25. Штативное гнездо A ¼, DIN 4503 (¼")
26. Гнездо для карты памяти
27. Отсек аккумуляторной батареи
28. Фиксатор аккумулятора

КРАТКАЯ ИНСТРУКЦИЯ

Вам потребуются:
- камера
- аккумуляторная батарея
- зарядное устройство с соответствующей штепсельной вилкой
- карта памяти (не входит в комплект поставки)

Указание:
Рекомендуемые здесь настройки обеспечивают простой, быстрый и надежный процесс съемки при вашем первом знакомстве с камерой Leica X-U. Подробная информация о различных режимах работы/функциях содержится в соответствующих разделах на указанных страницах.

Особое внимание обратите на указания по использованию камеры в воде/под водой на стр. 4.

Подготовка к работе:

1. *Подсоединить к зарядному устройству соответствующую штепсельную розетку (см. стр. 19)*
2. *Вставить аккумуляторную батарею в зарядное устройство для зарядки (см. стр. 19)*
3. *Подсоединить зарядное устройство к штепсельной розетке*
4. *Установить главный выключатель камеры в положение* OFF *(см. стр. 24)*
5. *Вставить заряженную аккумуляторную батарею в камеру (см. стр. 20)*
6. *Вставить карту памяти (см. стр. 22)*
7. *Снять крышку объектива*
8. *Установить главный выключатель в положение* S *(см. стр. 24)*
9. *Настроить нужный язык меню (см. стр. 26/30)*
10. *Настроить дату и время (см. стр. 26/30)*

Съемка:

1. *Установить колесики регулировки выдержки и диафрагмы в положение* **A**
2. *Выбрать для метода определения экспозиции*
3. *Установить кольцо фокусировки в положение* **AF**
4. *Метод измерения автоматической фокусировки установить на* 11 Point (оценочный) *(см. стр. 40)*
5. *выбрать необходимые границы кадра*
6. *Нажать кнопку спуска затвора наполовину, чтобы активировать и сохранить настройку фокусного расстояния и параметры экспозиции (см. стр. 25)*
7. *Затем нажать на кнопку спуска затвора до упора, чтобы сделать снимок*

Просмотр снимков:

Нажать кнопку **PLAY**

Чтобы просмотреть другие снимки:
Нажать правую/левую сторону кнопки-джойстика

Увеличение снимков:

Нажать правое плечо кнопки-коромысла (+) (см. стр. 62)

Удаление снимков:

Нажать кнопку **DELETE/FOCUS** *и в появившемся меню выбрать необходимую функцию (см. стр. 64)*

ПОДРОБНАЯ ИНСТРУКЦИЯ

ПОДГОТОВКА К РАБОТЕ

УСТАНОВКА НАПЛЕЧНОГО РЕМНЯ

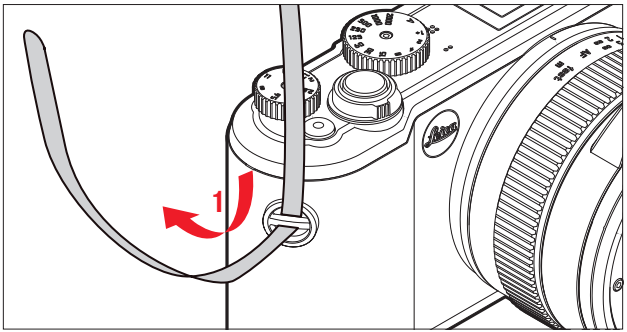

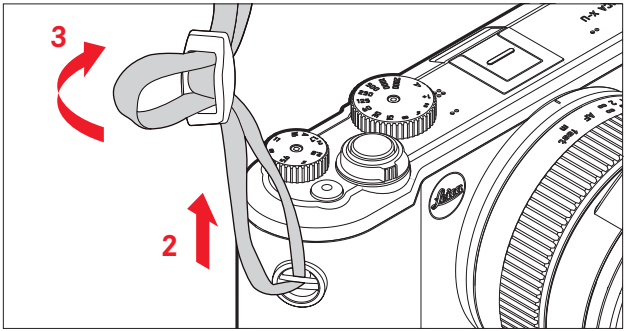

ЗАРЯДКА АККУМУЛЯТОРА

Электропитание камеры Leica X-U осуществляется литий-ионной аккумуляторной батареей.

Внимание:

- В камере могут использоваться только те типы аккумуляторных батарей, которые указаны и описаны в данной инструкции или в спецификациях компании Leica Camera AG.
- Эти аккумуляторные батареи должны заряжаться только с помощью предусмотренных для этой цели устройств, а процесс зарядки должен выполняться в соответствии с приведенным ниже описанием.
- Противоречащее предписаниям использование аккумуляторной батареи, а также применение непредусмотренных типов аккумуляторов при определенных обстоятельствах может стать причиной взрыва.
- Аккумуляторные батареи не должны продолжительное время находиться под воздействием солнечного света, теплового излучения и в условиях высокой влажности воздуха и конденсации влаги. Для предотвращения опасности взрыва или возникновения пожара не допускается нахождение аккумуляторных батарей в микроволновых печах или резервуарах высокого давления.
- Ни в коем случае не бросайте аккумуляторные батареи в огонь, поскольку они могут взорваться!
- Категорически запрещается производить зарядку влажных аккумуляторных батарей или использовать их в таком состоянии в камере.
- Контакты аккумуляторной батареи всегда должны поддерживаться в чистом состоянии и удобными для доступа.

- Несмотря на то, что литий-ионные аккумуляторные батареи имеют защиту от короткого замыкания, необходимо избегать их контакта с такими металлическими предметами, как канцелярские скрепки или украшения. Аккумуляторная батарея при коротком замыкании может сильно нагреться и вызвать сильные ожоги.
- В случае падения аккумуляторной батареи ее корпус и контакты следует немедленно подвергнуть визуальному контролю на предмет возможных повреждений. Использование поврежденной аккумуляторной батареи может в свою очередь стать причиной повреждения камеры.
- Если аккумуляторная батарея издает звуки, изменила свой цвет, деформировалась, перегревается или если из нее вытекает жидкость, ее необходимо незамедлительно извлечь из камеры или зарядного устройства и заменить. Продолжение эксплуатации такой аккумуляторной батареи может вызвать перегрев, что в свою очередь может стать причиной пожара и/или взрыва.
- При вытекании жидкости или появлении запаха гари аккумуляторные батареи должны храниться вдали от источников тепла. Возможно возгорание вытекающей жидкости.
- Разрешается использовать только зарядное устройство, которое указано и описано в данной инструкции, или зарядные устройства, указанные или описанные в спецификациях компании Leica Camera AG. Использование других зарядных устройств, не получивших разрешения компании Leica Camera AG, может стать причиной повреждения аккумулятора, а в крайних случаях может вызвать серьезные или опасные для жизни травмы.
- Входящее в комплект поставки зарядное устройство должно использоваться только для зарядки этого типа аккумуляторных батарей. Не пытайтесь использовать его в других целях.
- Необходимо обеспечить свободный доступ к используемой штепсельной розетке.
- Во время процесса зарядки вырабатывается тепло. Поэтому запрещается выполнять зарядку в маленьких, закрытых, то есть невентилируемых контейнерах.
- Аккумуляторную батарею и зарядное устройство открывать запрещается. Ремонтные работы должны выполняться только в специализированных мастерских.
- Аккумуляторные батареи должны храниться в местах, недоступных для детей. При проглатывании батарея может привести к удушью.

Первая медицинская помощь:

- Попадание жидкости из аккумулятора в глаза может привести к потере зрения. Незамедлительно промойте глаза чистой проточной водой. Глаза не тереть. Необходимо незамедлительно обратиться к врачу.
- Контакт жидкости из аккумулятора с кожей или предметами одежды может привести к телесным повреждениям. Пораженные участки тела следует промыть чистой водой. Медицинская помощь не требуется.

Указания:

- Аккумуляторную батарею можно заряжать только после ее извлечения из камеры.
- Перед вводом камеры в эксплуатацию аккумуляторные батареи необходимо зарядить.
- Чтобы аккумулятор можно было зарядить, его температура должна находится в диапазоне между 0°C и 35°C (в противном случае зарядное устройство не включится или не выключится).
- Литий-ионные аккумуляторы можно заряжать в любое время независимо от их текущего состояния заряда. Если в начале зарядки аккумуляторная батарея уже имеет частичный заряд, времени до полной зарядки потребуется меньше.
- Литий-ионные аккумуляторные батареи должны храниться только в частично заряженном состоянии, т.е. не полностью заряженными и не полностью разряженными. При очень длительном времени хранения аккумуляторы необходимо заряжать дважды в год каждый раз по 15 минут, чтобы избежать глубокого разряда.
- В процессе зарядки аккумуляторные батареи нагреваются. Это является нормальным признаком и не является неисправностью.
- Максимальная емкость новой аккумуляторной батареи достигается только после прохождения двух-трех полных циклов зарядки и разрядки в процессе эксплуатации камеры. Такой процесс разрядки должен повторяться через каждые 25 циклов.
- Перезаряжаемые литий-ионные аккумуляторные батареи производят электрический ток вследствие внутренних химических реакций. На эти реакции также воздействуют температура наружного воздуха и влажность воздуха. Для достижения максимального срока службы аккумуляторной батареи следует избегать воздействия на нее очень высоких или очень низких температур в течение продолжительного времени (например, в припаркованном автомобиле летом или зимой).
- Срок службы каждой аккумуляторной батареи ограничен даже при оптимальных условиях эксплуатации! По прошествии нескольких сотен циклов зарядки это будет заметно по значительному сокращению времени работы.
- Поврежденные аккумуляторные батареи необходимо сдавать для должной переработки в соответствующие места сбора согласно действующим предписаниям.
- Сменная аккумуляторная батарея питает другой буферный аккумулятор, который встроен в камеру. Этот буферный аккумулятор обеспечивает хранение введенной даты и времени в течение 2 дней. Если заряд этого буферного аккумулятора будет исчерпан, его необходимо зарядить снова, вставив для этого заряженную основную аккумуляторную батарею. После установки сменной аккумуляторной батареи буферный аккумулятор достигает своей полной емкости приблизительно через 60 часов. Камеру при этом включать не нужно. В этом случае дату и время нужно будет вводить заново.
- Аккумулятор следует извлечь, если вы не собираетесь использовать камеру в течение продолжительного времени. Для этого сначала выключите главный выключатель камеры. В противном случае в течение нескольких недель может произойти глубокий разряд аккумулятора, т.е. сильно упадет напряжение, поскольку камера, даже в выключенном состоянии, расходует незначительный ток покоя (для сохранения ее настроек).

ПОДГОТОВКА ЗАРЯДНОГО УСТРОЙСТВА

Зарядное устройство должно быть оснащено штепсельной вилкой, подходящей для местных штепсельных розеток.

Штепсельная вилка

Присоединить

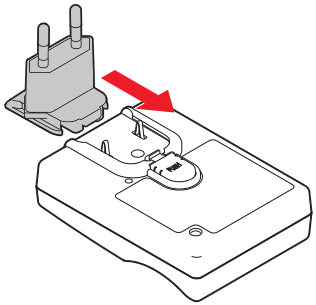

Отсоединить

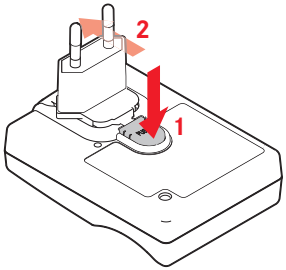

Указание:
Зарядное устройство автоматически настраивается на соответствующее напряжение сети.

УСТАНОВКА АККУМУЛЯТОРА В ЗАРЯДНОЕ УСТРОЙСТВО

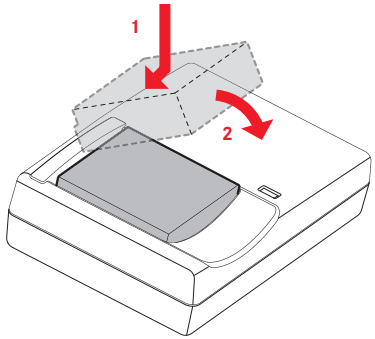

ИНДИКАЦИЯ СОСТОЯНИЯ ЗАРЯДКИ

Если процесс зарядки происходит правильно, то индикатор состояния будет светиться красным. О полной зарядке аккумулятора будет свидетельствовать зеленый цвет индикатора состояния.

ЗАМЕНА АККУМУЛЯТОРА / КАРТЫ ПАМЯТИ

Выключить камеру, т.е. установить главный выключатель в положение OFF

Открыть откидную крышку отсека аккумулятора/карты памяти

Важно:
Не открывайте крышку отсека аккумулятора/карты памяти под водой.

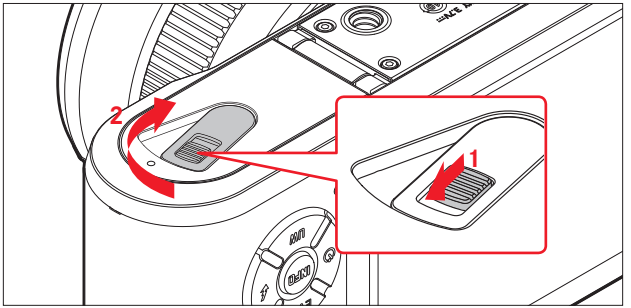

Установка аккумуляторной батареи

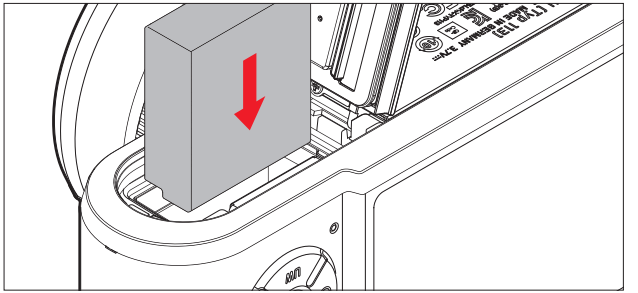

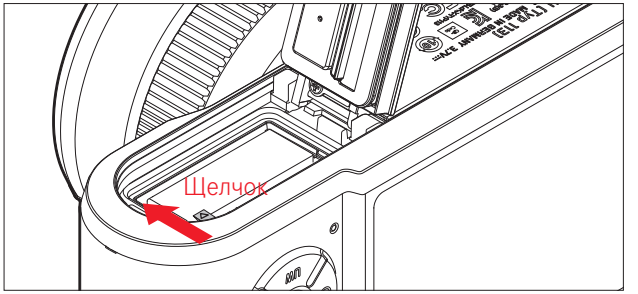

Извлечение аккумуляторной батареи

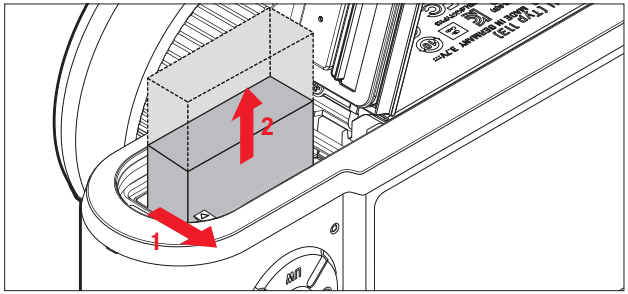

Указание:
Извлечение аккумулятора из включенной камеры может привести к удалению выполненных вами настроек меню и повреждению карты памяти.

Индикация уровня заряда

Уровень заряда аккумулятора отображается на дисплее (см.стр. 78).

Указания:

- Аккумулятор следует извлечь, если вы не собираетесь использовать камеру в течение продолжительного времени.
- Через 2 дня после полного расхода заряда аккумулятора, находящегося в камере, будет необходима повторная настройка даты и времени.

Установка карты памяти

В камере Leica X-U могут использоваться карты памяти SD, SDHC или SDXC.

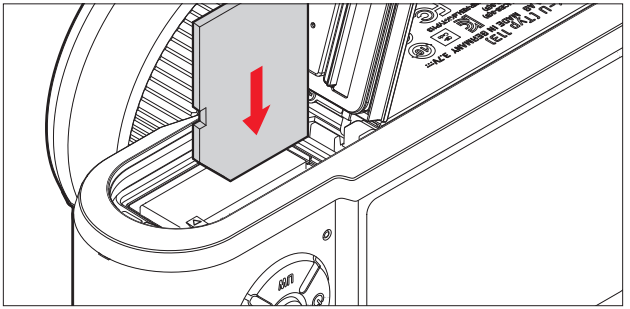

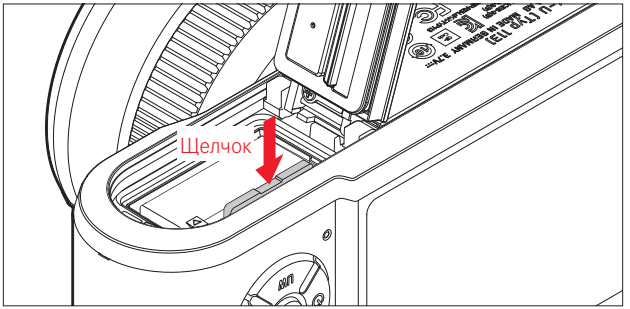

Извлечение карты памяти

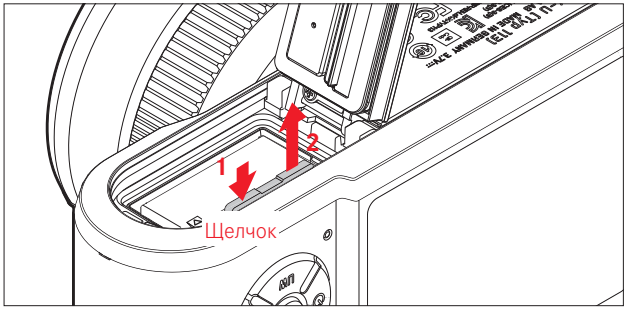

Указания:

- Не прикасайтесь к контактам карты памяти.
- Если карту памяти вставить не удается, сначала следует проверить, правильной ли стороной вы ее вставляете.
- Выбор карт SD/SDHC/SDXC слишком велик для того, чтобы компания Leica Camera AG смогла полностью проверить все существующие типы на предмет совместимости и качества. Хотя, как правило, повреждения камеры или карты ожидать и не следует, однако так называемые "безымянные" карты соответствуют не всем требованиям стандартов SD/SDHC/SDXC, и компания Leica Camera AG не может гарантировать их исправную работу.
- Высокая скорость записи в особенности требуется для осуществления видеосъемки.
- Не открывайте отсек и не извлекайте ни карту памяти, ни аккумуляторную батарею, пока горит индикатор состояния, указывающий на то, что в настоящее время производится доступ к памяти камеры. В противном случае данные на карте памяти могут быть уничтожены, а на камере могут возникнуть неполадки.
- Поскольку электромагнитные поля, электростатические заряды, а также возможные дефекты камеры и карты могут стать причиной повреждения или потери данных на карте памяти, поэтому мы рекомендуем сделать резервную копию данных на компьютере и хранить их там.
- По этой же причине мы советуем вам хранить карту памяти в специальном антистатическом футляре.

Закрыть откидную крышку отсека аккумулятора / карты памяти

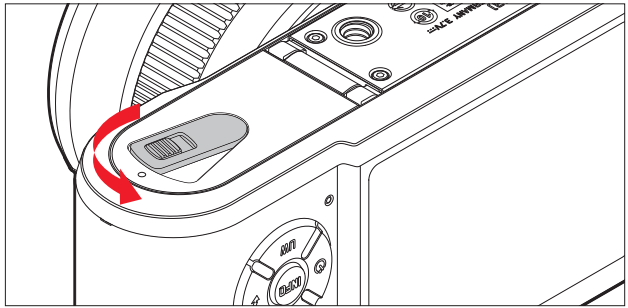

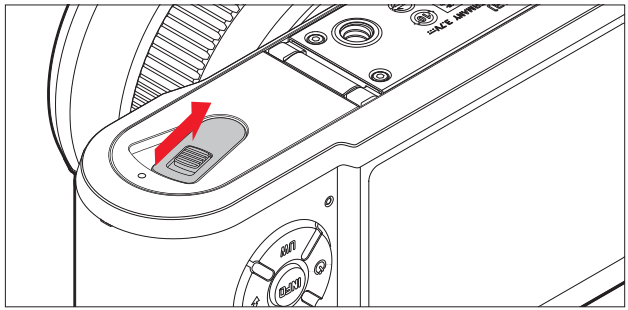

ВАЖНЕЙШИЕ НАСТРОЙКИ / ЭЛЕМЕНТЫ УПРАВЛЕНИЯ

ГЛАВНЫЙ ВЫКЛЮЧАТЕЛЬ

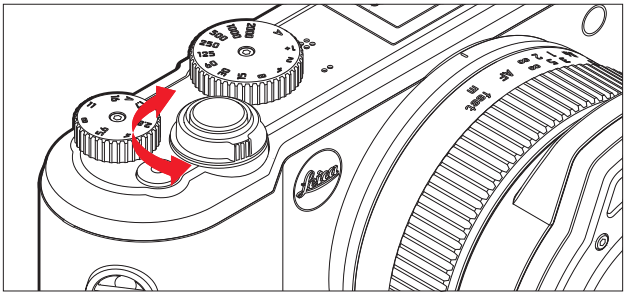

Камера Leica X-U включается и выключается с помощью главного выключателя:

- OFF = выключен
- S = Single (одиночный снимок)
- C = Continuous (непрерывная съемка)

Частота непрерывной съемки

Доступна частота 3 Б/с (Low) или 5 Б/с (High):
В меню Continuous Shooting и в подменю выбрать необходимую настройку

- При включенной камере на дисплее появится изображение.

Указания:

- При использовании вспышки непрерывная съемка невозможна. Если функция вспышки все же была активирована, будет сделан только один снимок.
- Если главный выключатель установлен в положение C и при этом используется автоспуск, то будет сделан только один снимок.
- Максимальная частота съемки 5 Б/с достигается только при использовании выдержки 1/60с и меньше (1/4с при 3 Б/с).
- После выполнения серии из максимум 7 снимков частота съемки немного замедляется. Это объясняется тем, что для передачи данных из буферной памяти на карту требуется определенное время.
- Независимо от того, из какого числа снимков состоит серия, при воспроизведении сначала всегда будет отображаться последний снимок. Другие снимки серии можно просмотреть нажатием на кнопку-джойстик вправо или влево.

КНОПКА СПУСКА ЗАТВОРА

Кнопка спуска затвора имеет два уровня нажатия. Легкое нажатие на кнопку спуска затвора (нажатие наполовину) активирует как автоматическую фокусировку (если настроена), так и определение и регулировку экспозиции, а также сохраняет соответствующие настройки/значения. Если камера перед этим находилась в режиме ожидания, то таким образом камера будет снова активирована, и на дисплее снова появится изображение.
Перед окончательным нажатием кнопки спуска до упора необходимо удостовериться, что регулировка фокусного расстояния/автоматическая фокусировка (если включена) и определение параметров экспозиции были выполнены (подробная информация о настройке экспозиции, **AF** и соответствующей индикации на дисплее приведена на стр. 42, 38 и 78).
Если кнопку спуска нажать полностью до упора, то будет сделан снимок.

Указания:

- С помощью системы меню можно выбрать и настроить звуковые сигналы подтверждения (ответа) нажатия кнопок и звуки затвора, а также изменять их уровень громкости.
- Чтобы избежать смазывания изображения кнопку спуска необходимо нажимать плавно, а не резко.

УПРАВЛЕНИЕ С ПОМОЩЬЮ МЕНЮ

Навигация по меню осуществляется с помощью кнопки **MENU/SET**, а также кнопок джойстика. В качестве альтернативы кнопкам джойстика можно пользоваться кнопкой-коромыслом.

ВЫЗОВ МЕНЮ:

Нажать кнопку **MENU/SET**

- Появится список меню. Активный пункт меню будет подчеркнут красной линией, а символы его названия будут иметь белый цвет. Справа отображается соответствующая актуальная настройка.
  Белое поле на линии прокрутки слева будет указывать, на какой из пяти страниц списка меню вы находитесь.

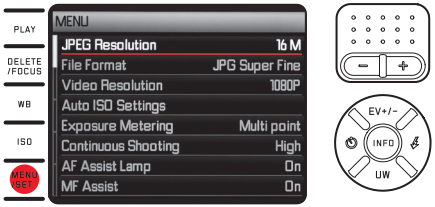

ЛИСТАНИЕ СПИСКА МЕНЮ:

Нажать верхнюю / нижнюю кнопки джойстика или кнопку-коромысло

ВЫЗОВ ПОДМЕНЮ ПУНКТА МЕНЮ:

Нажать правую кнопку джойстика

- Появится список подменю. Активный пункт подменю будет подчеркнут красной линией, а символы его названия будут иметь белый цвет.

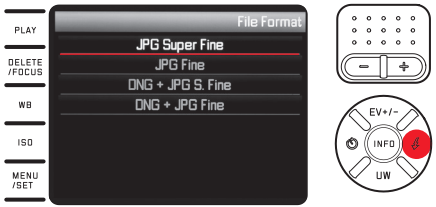

Выбор настройки/значения в подменю:

Нажать верхнюю / нижнюю кнопки джойстика или кнопку-коромысло

- Произойдет смена активного в настоящее время подпункта меню.

Подтверждение настройки:

Нажать кнопку **MENU/SET** *или кнопку* **INFO**

- Список меню появится снова, подтвержденная (новая) настройка будет отображаться справа в активной строке пункта меню.

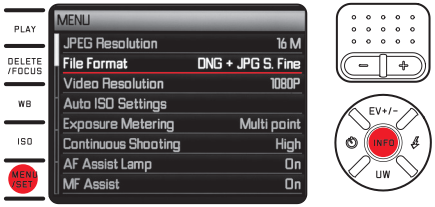

Выход из подменю <u>без</u> подтверждения настройки:

Нажать на левую сторону кнопки-коромысла или на кнопку спуска затвора

Кнопками джойстика:

- Список меню появится снова, оставленная (предыдущая) настройка будет отображаться справа в активной строке пункта меню.

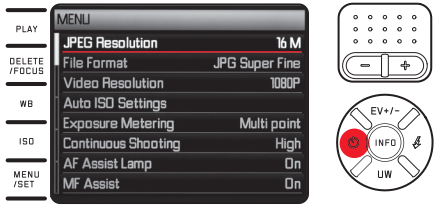

Используя кнопку спуска:

- На дисплее появится изображение режима съемки.

Выход из меню:

Снова нажать кнопку **MENU/SET**

- На дисплее появится изображение режима съемки.

или

Нажать кнопку спуска затвора

- На дисплее появится изображение режима съемки.

или

Нажать кнопку **MENU**

- На дисплее появится изображение режима воспроизведения.

Указания:

- Обычно меню открывается с того пункта, для которого настройки были выполнены последними.
- Для некоторых пунктов меню имеются настройки в подменю второго уровня. Настройки для этих подменю вызываются и выполняются таким же образом, как было описано выше.

- Управление рядом других функций осуществляется тем же путем, то есть они вызываются посредством нажатия соответствующих кнопок или соответствующей стороны кнопки-джойстика:
  - **ISO** для настройки чувствительности
  - **WB** для баланса белого
  - **DELETE/FOCUS** для удаления графических файлов / выбора метода измерения фокусного расстояния (только в режиме воспроизведения или съемки)
  - **EV+/–** (верхняя сторона кнопки-джойстика) для настройки корректировки экспозиции, брекетинга экспозиции и корректировки мощности вспышки
  - ϟ (правая сторона кнопки-джойстика) для выбора режима съемки со вспышкой
  - ⏲ (левая сторона кнопки-джойстика) для включения автоспуска и выбора времени таймера

В отличие от функций меню настройки для этих функций можно также подтвердить с помощью кнопки спуска (нажатием наполовину). Подробная информация содержится в соответствующих разделах.

ОСНОВНЫЕ НАСТРОЙКИ КАМЕРЫ

ЯЗЫК МЕНЮ

В меню Language *и в подменю выбрать необходимую настройку*

ДАТА/ВРЕМЯ

1. *В меню выбрать* Date / Time
2. *В первом подменю выбрать* Date *или* Time
3. *В соответствующих подменю второго уровня выбрать* Setting *или* Format *(при* Date*) или* Setting *или* Format *(при* Time*)*
4. *Выполнить необходимые настройки в соответствующих подменю третьего уровня*

В подменю Setting**:**

С помощью верхней / нижней кнопок джойстика или кнопкой-коромыслом изменить число и месяц, с помощью левой / правой кнопок джойстика выполняется переход к другой группе

Указание:
Даже если аккумулятор не используется или он полностью разряжен, настройки даты и времени благодаря встроенному буферному аккумулятору будут сохраняться приблизительно в течение двух дней. После этого их все же будет необходимо настроить заново.

АВТОМАТИЧЕСКОЕ ВЫКЛЮЧЕНИЕ КАМЕРЫ

В меню Auto Power Off *и в подменю выбрать необходимую настройку*
Если эта функция активирована, по прошествии установленного времени она переключает камеру в энергосберегающий режим ожидания.

Указание:
Даже если камера находится в режиме ожидания, она может в любое время быть снова активирована нажатием копки спуска затвора или выключением и повторным включением главного выключателя.

ЗВУКОВЫЕ СИГНАЛЫ КНОПОК И НАЖАТИЯ ЗАТВОРА

Камера Leica X-U позволяет пользователю решать, будут ли выполняемые настройки и некоторые операции сопровождаться звуковыми сигналами (имеется два уровня громкости), или работа камеры и фотосъемка будут совсем беззвучными.

Для звуковых сигналов нажатия затвора:

В меню Shutter Volume *и в подменю выбрать необходимую настройку*

Для звуковых сигналов кнопок и индикации предела емкости карты памяти:

В меню Acoustic Signal *и в трех подпунктах в подменю выбрать необходимую настройку*

НАСТРОЙКИ ДИСПЛЕЯ

Переключение индикации

Кнопкой **INFO** *выбрать различные индикации (см. также стр. 78)*
Различные варианты переключаются в бесконечном цикле, и поэтому могут быть выбраны одним или несколькими нажатиями кнопки:

В режиме съемки
a. Только основные настройки экспозиции, а также диапазон измерения AF и экспозиции
b. с сетчатой номограммой и гистограммой, если настроены
c. с дополнительными индикациями и гистограммой, если настроены

В режиме воспроизведения
a. Только основные настройки экспозиции
b. С использованием дополнительной информации

Передача яркости и цвета

Для оптимального распознавания данных, а также для корректировки в соответствии с различными условиями освещенности яркость и цветопередача дисплея могут быть изменены.

Настройки яркости:

В меню Monitor Brightness *и в подменю выбрать необходимую настройку*

Настройки цвета:

1. *Выбрать в меню* Monitor Color Adjustment
   - Появляется изображение с перекрестием. Концы перекрестия имеют цветные метки для возможных настроек – желтого, зеленого, синего и пурпурного цветов.
2. *С помощью кнопок джойстика переместить в нужное место курсор, изначально расположенный по середине*
   - Цветопередача изображения дисплея/видоискателя изменяется в соответствии с настройкой.

Автоматическое выключение дисплея

Если эта функция активирована, по прошествии установленного времени она выключает дисплей. Это не только сберегает энергию, но и гарантирует быструю готовность камеры к работе после повторного включения.
В меню Auto LCD Off *и в подменю необходимо выбрать необходимую настройку*

ОСНОВНЫЕ НАСТРОЙКИ ПАРАМЕТРОВ СЪЕМКИ

ФОРМАТ ФАЙЛА / СТЕПЕНЬ СЖАТИЯ

Камера имеет две различные степени сжатия JPEG: JPG Fine и JPG Super Fine. Обе можно комбинировать с одновременной записью в формате DNG (формат исходных данных съемки).
В меню необходимо выбрать пункт форматирования File Format, а в подменю – необходимую настройку

Указание:
Указанное оставшееся количество снимков или длительность съемки являются лишь приблизительными значениями, поскольку размер файла для сжатых изображений может сильно отличаться в зависимости от снимаемого объекта.

РАЗРЕШЕНИЕ JPEG

Если был выбран один из форматов JPEG, снимки могут выполняться в четырех различных разрешениях (с различным количеством пикселей). Это позволяет точно настроить камеру для поставленной задачи с учетом объема используемой карты памяти.
В меню необходимо выбрать пункт форматирования JPEG Resolution, а в подменю – необходимую настройку

Указание:
Сохранение в формате исходных данных (DNG) производится независимо от настроек для JPEG-изображений всегда с максимальным разрешением.

БАЛАНС БЕЛОГО

В цифровой фотографии баланс белого обеспечивает нейтральную и близкую к оригиналу цветопередачу при любом освещении. Его принцип основывается на том, что камера предварительно настраивается для определения, какой цвет должен воспроизводиться как белый.
Выбор может быть сделан между несколькими предварительными настройками, автоматическим балансом белого, двумя фиксированными ручными настройками, а также непосредственной настройкой цветовой температуры.
Кроме того, существует возможность точной подстройки всех настроек в соответствии с конкретными условиями съемки и/или вашими представлениями.

Указание:
При включенном подводном режиме съемки эта функция недоступна.

Фиксированные предварительные настройки:

3. *Нажать кнопку* **WB**
4. *Выбрать нужную настройку с помощью верхней / нижней кнопок джойстика или кнопкой-коромыслом*
5. *Кнопкой* **MENU/SET**- *или* **INFO**- *сохранить настройку*

В вашем распоряжении

Страница 1:
1. Automatic
2. (для освещения лампами накаливания)
3. (для наружной съемки при солнечном свете)
4. (для освещения электрической вспышкой)

Страница 2:
5. (для наружной съемки в пасмурную погоду)
6. (для наружной съемки с основным объектом, расположенным в тени)
7. M1 (ячейка памяти для собственных настроек)
8. M2 (ячейка памяти для собственных настроек)

Страница 3:
9. Color temperature (ячейка памяти для фиксированного параметра)
10. SET M1 (для целевого измерения и сохранения)
11. SET M2 (для целевого измерения и сохранения)
12. Set Color temperature
    (для ввода цветовой температуры вручную)

Настройка вручную посредством измерения:

13. *Нажать кнопку* **WB**
14. выбрать SET M1 *или* SET M2
15. *Нажать правую кнопку джойстика*
    - В центре дисплея появляется желтая рамка, а под ней – указание.

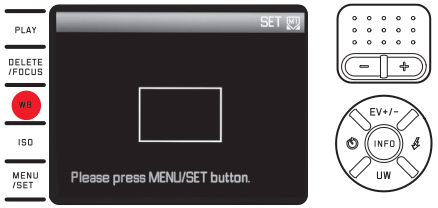

16. *Навести рамку на целиком белый или серый объект, который полностью заполняет рамку.*
17. *С помощью кнопки* **MENU/SET***выполнить измерение и сохранение*

Затем настройки могут быть снова вызваны нажатием M1 или M2.

Прямая настройка цветовой температуры:

18. *Нажать кнопку* **WB**
19. Выбрать Set Color temperature
20. *Нажатие кнопки-джойстика вправо/влево выбрать нужную настройку*
21. *Кнопкой* **MENU/SET***- или* **INFO***- сохранить настройку*
22. Затем настройка может быть снова вызвана нажатием Color temperature.

Точная настройка баланса белого

Существует возможность точной подстройки всех настроек:

23. *Нажать кнопку* **WB**
24. *Нажать правую кнопку джойстика*
    - Появляется изображение с перекрестием. Концы перекрестия имеют цветные метки для возможных настроек – желтого, зеленого, синего и пурпурного цветов.

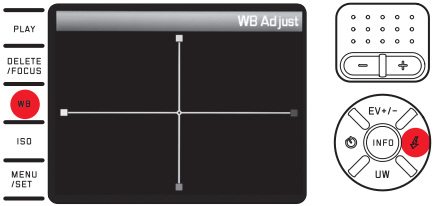

25. *Изначально расположенный по середине курсор с помощью кнопок джойстика переместить в нужную позицию, которая обеспечивает нужную цветопередачу изображения дисплея, т.е. в направлении соответствующих цветных квадратов по краям экрана*
    - Цветопередача изображения дисплея изменится в соответствии с настройкой.
26. *Кнопкой* **MENU/SET***- или* **INFO***- сохранить настройку*

ЧУВСТВИТЕЛЬНОСТЬ ISO

Настройка ISO определяет возможные комбинации выдержки и диафрагмы для определенной яркости. Более высокие значения чувствительности позволяют достигать более коротких значений выдержки и/или диафрагмы (для «замораживания» быстрых движений или для увеличения глубины резкости), однако результатом может стать повышение шумов изображения.

Нажать кнопку **ISO** *и выбрать в списке (две страницы) нужную настройку (т.е.* AUTO ISO *для автоматической настройки или одной из восьми фиксированных настроек)*

В пределах варианта AUTO ISO возможно ограничить используемый диапазон чувствительности (например, для контроля шумов изображения), кроме того, может быть определена максимально используемая выдержка (например, чтобы избежать смазывания движущихся объектов):

1. *В меню выбрать* Auto ISO Settings
2. *В первом подменю выбрать* Slowest Speed *или* Max ISO
3. *Выбрать необходимые настройки в соответствующих подменю второго уровня*

СВОЙСТВА ИЗОБРАЖЕНИЯ

Указание:
Описываемые в следующих двух разделах функции и настройки относятся только к снимкам в одном из двух форматов JPEG. Если был задан формат файла DNG, то эти настройки не будут иметь эффекта, поскольку графические данные в этом случае будут сохранены в своем первоначальном виде.

Контрастность, резкость, насыщенность

Одно из множества преимуществ цифровой фотографии состоит в очень простом изменении важнейших свойств изображения, т.е. тех свойств, которые имеют решающее влияние на характер изображения. Камера Leica X-U позволяет воздействовать на важнейшие свойства изображения еще перед выполнением снимка:

- Контрастность, то есть различие между светлыми и темными участками, определяет то, каким будет снимок: "вялым" или "сочным". Поэтому на контрастность можно влиять увеличением или уменьшением этого различия.
- Резкость изображения, зависящая от правильной регулировки фокусного расстояния (по меньшей мере до главного объекта съемки), является одним из условий получения удачного снимка. Резкость изображения сильно зависит также и от резкости контуров, то есть от того, насколько мала светлая/темная область перехода на краях снимка. Таким образом, увеличивая или уменьшая эти области можно регулировать глубину резкости.
- Насыщенность определяет, будут ли цвета на изображении бледными и пастельными или "кричащими" и яркими.

Для всех трех свойств изображения имеется пять независимых уровней регулировки:
Выбрать необходимые настройки в меню Sharpness *или* Saturation *или* Contrast *и в соответствующих подменю*

Цветопередача

В дополнение к настройкам резкости, насыщенности и контрастности вы можете определить также основные варианты цветопередачи:
В меню Film Mode *и в подменю необходимо выбрать нужную настройку*
Вы можете выбирать между Standard, Vivid – для высоконасыщенных цветов – и Natural – для несколько менее насыщенных цветов и более слабой контрастности, сюда же следует добавить два варианта черно-белой настройки B&W Natural (естественный) и B&W High Contrast (с высокой контрастностью).

Указания:
Настройки в режиме Film Mode можно еще больше адаптировать для свойств изображения с помощью вариантов, описанных в предыдущем разделе. В подобных случаях варианты цветопередачи отмечены дополнительной звездочкой, например, Standard*.

РЕЖИМ СЪЕМКИ

РЕГУЛИРОВКА ФОКУСНОГО РАССТОЯНИЯ

С помощью Leica X-U настройка фокусного расстояния может производиться как автоматически, там и вручную. Оба режима покрывают диапазон расстояний от 20 см до бесконечности.

АВТОМАТИЧЕСКАЯ РЕГУЛИРОВКА ФОКУСНОГО РАССТОЯНИЯ / АВТОМАТИЧЕСКАЯ ФОКУСИРОВКА

1. *С незначительным усилием установить кольцо фокусировки – в положение* **AF**
2. *Нажать кнопку спуска затвора до первой точки нажатия для автоматического определения, настройки и сохранения резкости и, тем самым, расстояния*
   - Успешно выполненная и сохраненная автоматическая фокусировка отображается следующим образом:
     - Цвет прямоугольника становится зеленым
     - С помощью 11-точечного измерения возникают до 9 зеленых прямоугольников
     - Издается звуковой сигнал (при наличии соответствующей настройки).

Указания:
- Сохранение происходит вместе с настройкой экспозиции.
- В определенных ситуациях система автофокусировки не может выполнить правильное определение расстояния, например:
  - Расстояние до визируемого объекта выходит за пределы доступного диапазона, и/или
  - объект освещен в недостаточной степени (см. раздел ниже).

Отображаются следующие ситуации и объекты:
- смена цвета прямоугольника на красный
- при 11-точечном замере – смена индикации на один единственный красный прямоугольник

Важно:
Кнопка спуска затвора не заблокирована независимо от того, правильно ли выполнена регулировка фокусного расстояния для соответствующего объекта.

ВСПОМОГАТЕЛЬНАЯ ПОДСВЕТКА ДЛЯ АВТОФОКУСИРОВКИ

Встроенная вспомогательная подсветка для автофокусировки расширяет рабочий диапазон системы автофокусировки даже при неудовлетворительных условиях освещенности. Если функция активирована, эта подсветка включается при таких условиях при нажатии кнопки спуска затвора.
В меню AF Assist Lamp *и в подменю необходимо выбрать нужную настройку*

Указание:
Дальность действия вспомогательной подсветки составляет ок. 4 метров. Поэтому работа режима автофокусировки при плохих условиях освещенности сверх этого расстояния невозможна.

МЕТОДЫ ИЗМЕРЕНИЯ АВТОМАТИЧЕСКОЙ ФОКУСИРОВКИ

Для оптимального согласования системы автофокусировки с различными объектами, ситуациями и вашими ожиданиями относительно композиции кадра камера Leica X-U предоставляет четыре различных метода автофокусировки:

1. *Нажать кнопку* **DELETE/FOCUS** *и выбрать нужную настройку в подменю*
2. *Кнопкой* **MENU/SET**- *или* **INFO**- *сохранить настройку*

Точечный/1-точечный замер

Оба метода измерения охватывают исключительно элементы объекта, расположенные в центре изображения на дисплее. Соответствующие поля отмечены небольшой рамкой автофокусировки.
Благодаря малой площади измерения точечное измерение позволяет сконцентрироваться на очень мелких деталях объекта съемки. Для портретных снимков обычно рекомендуется абсолютно четкое изображение глаз.
Несколько большая площадь измерения 1-точечного измерения не настолько критична при наведении, но проще в управлении и обеспечивает при этом выборочность измерения.

При использовании обоих методов измерения вы можете переместить рамку автофокусировки в любую область изображения на дисплее, например, для упрощения работы с объектами, расположенными не в центре кадра:

1. *Нажать кнопку* **DELETE/FOCUS** *в течение ≥1с*
   - За исключением рамки автофокусировки все индикаторы погаснут. Красные треугольники по всем сторонам рамки указывают возможные направления движения.
2. *Переместить рамку автофокусировки в нужную точку с помощью кнопок-джойстика*
   - Для индикации границ перемещения соответствующие треугольники вблизи края гаснут.

Рамка может быть в любой момент возвращена в центральное положение:
Нажать кнопку **INFO**

11-ТОЧЕЧНОЕ ИЗМЕРЕНИЕ

Данный метод измерения анализирует объект в 11 точках, отмеченных рамкой автофокусировки. Настройка резкости выполняется автоматически для элементов объекта, обнаруженных на ближайшем расстоянии, обеспечивая таким образом максимальное качество моментальных снимков.
В обычном случае используются от 9 до 11 точек, расположенных так, что они охватывают большую часть центра изображения.

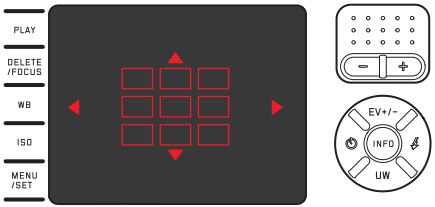

По желанию вы можете сконцентрировать измерение на любую сторону изображения, путем выбора групп из трех верхних или нижних, либо четырех левых или правых полей автофокусировки:

1. *Нажать кнопку* **DELETE/FOCUS** *в течение ≥1с*
   - За исключением 11 рамок автофокусировки все индикаторы погаснут. Сначала только 9 рамок центральной группы имеют красные контуры. Красные треугольники по всем сторонам рамки указывают возможные настройки.
2. *С помощью кнопок джойстика выбрать нужную группу рамок*
   - Соответствующие варианты для выбора отмечаются треугольниками.

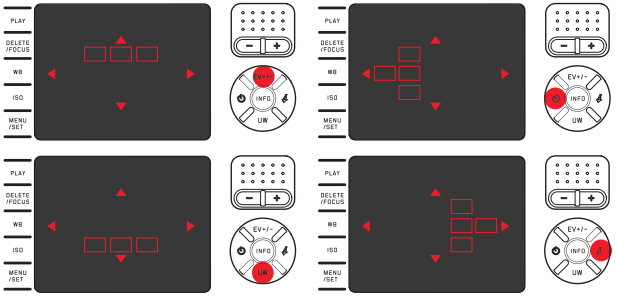

Для возврата к обычному изображению дисплея:
Нажать кнопку спуска затвора или **DELETE/FOCUS**

Определение лица

В этом режиме камера Leica X-U самостоятельно определяет лица, присутствующие в кадре, и производит фокусировку для лиц, находящихся ближе всего к камере. Если лиц обнаружено не было, используется режим 11-точечного замера.

РУЧНАЯ РЕГУЛИРОВКА ФОКУСНОГО РАССТОЯНИЯ

Для определенных объектов и обстоятельств съемки может быть полезным выполнение ручной фокусировки вместо использования автофокусировки. Например, если одинаковая настройка используется для нескольких снимков и использование сохранения измеренных значений было бы связано с большими трудностями, или если для ландшафтной съемки должна сохраняться настройка на бесконечность.

Повернуть на объективе кольцо настройки фокусного расстояния
Для этого из положения **AF** необходимо сначала приложить небольшое усилие.
Оптимальная настройка достигнута, если изображение дисплея воспроизводит существенную часть /существенные части вашего объекта съемки с необходимой резкостью.

Вспомогательная функция для ручной регулировки фокусного расстояния

Камера Leica X-U предоставляет вспомогательное средство для облегчения и повышения точности настройки – увеличенное изображение центрального фрагмента.
Задний фон: Чем больше отображаемых деталей объекта на дисплее, тем лучше можно оценить его резкость и тем точнее может быть выполнена фокусировка. Эта «Функция лупы» увеличивает центральный фрагмент изображения на дисплее:

1. *В меню* MF Assist *и в подменю выбрать необходимую настройку*
2. *Определить границы кадра*
3. *Кольцо регулировки фокусного расстояния повернуть так, чтобы нужные элементы объекта имели оптимальную резкость*
   - При активированной функции над шкалой появляется увеличенный прим. 6-кратно фрагмент изображения. Он исчезает примерно через 5 сек. после последней настройки фокусного расстояния.

С помощью кнопок джойстика можно переместить фрагмент в любое место изображения дисплея, например, для объектов расположенных не в центре или для сохранения видимыми других частей снимка.

Указание:
Увеличенный фрагмент в любое время можно отобразить нажатием кнопки **DELETE/ FOCUS**, например, для повторной проверки настройки и чтобы исключить опасность ошибочного изменения.

ОПРЕДЕЛЕНИЕ И РЕГУЛИРОВКА ЭКСПОЗИЦИИ

Методы определения экспозиции

Для адаптации к существующим условиям освещенности, текущей ситуации, вашим методам работы или художественным предпочтениям камера Leica X-U предоставляет три метода определения экспозиции:
В меню определения экспозиции Exposure Metering *и в подменю необходимо выбрать нужную настройку*

Оценочный замер -

При использовании этого метода измерения камера самостоятельно анализирует перепады яркости объекта и делает вывод на основании сравнения с запрограммированными образцами распределения яркости о предполагаемом местоположении главного объекта и соответствующей лучшей экспозиции.
Поэтому этот метод пригоден в особенности для спонтанной, несложной и, несмотря на это, надежной фотосъемки также в сложных условиях, что таким образов делает его подходящим для применения в сочетании с программной автоматикой.

Центрально-взвешенный замер -

Этот метод измерения сильнее всего оценивает центр области изображения, однако анализирует и другие области.
Он делает возможным, в особенности в сочетании с сохранением измеренных значений, целенаправленное согласование экспозиции в соответствии с определенными элементами объекта с одновременным принятием во внимание всей области изображения.

Точечный замер -

Этот метод измерения концентрируется исключительно на малую область в центре области изображения. Он позволяет выполнять точное измерение малых и очень малых деталей с целью точной экспозиции, предпочтительно в сочетании с ручной настройкой.
При выполнении снимков в контровом свете, например, в большинстве случаев необходимо избегать недоэкспонирования главного объекта вследствие наличия более светлого окружающего поля.
Благодаря очень малым размерам поля фокусировки при точечном замере возможен целенаправленный анализ таких деталей объекта.

Гистограмма

Гистограмма представляет распределение яркости на снимке. При этом горизонтальная ось соответствует тоновой градации от черного (слева) через серый до белого (справа). Вертикальная ось соответствует количеству пикселей соответствующей яркости.

Такая форма представления позволяет (наряду от впечатления от самого снимка) получить дополнительную, быструю и простую оценку настройки экспозиции.
Функция гистограммы доступна как в режиме съемки, так и воспроизведения.

Для режима съемки:
В меню гистограммы-съемки Rec. Histogram *и в подменю выбрать нужную настройку*

Указание:

При съемке со вспышкой гистограмма не может представлять окончательную экспозицию, поскольку активация вспышки производится после индикации.

Для обычного воспроизведения (**PLAY**):
В меню гистограммы-воспроизведения Play Histogram *и в подменю выбрать нужную настройку*
Выберите вариант с функцией клиппинга, если требуется отметить слишком светлые детали снимков.

Указания:

- В режиме съемки гистограмма должна рассматриваться как "индикация тенденции", а не как воспроизведение точного числа пикселей.
- При одновременном воспроизведении нескольких уменьшенных или увеличенных снимков гистограмма не отображается.
- При воспроизведении изображения гистограмма может лишь незначительно отличаться от гистограммы при съемке.

РЕГУЛИРОВКА ЭКСПОЗИЦИИ

Для оптимального согласования с соответствующим объектом или для выбора вами наиболее предпочтительного метода работы камера Leica X-U обладает четырьмя режимами экспозиции. Как выбор этих четырех режимов, так и ручная настройка выдержки и диафрагмы выполняются с помощью соответствующих колесиков регулировки. Оба имеют ручные диапазоны настройки с фиксированными положениями – колесико выдержки с целыми шагами, кольцо настройки диафрагмы – в ⅓ шага, и оба эти элемента управления имеют положение **A** для автоматического режима.
Настройка выдержки от 1 с и дольше:

1. *Установить колесико выдержки на* **1+**
   • Появляется указание .
2. *Настроить необходимую выдержку с помощью кнопки-коромысла*

Указания:

- В зависимости от существующих условий освещенности яркость изображения на дисплее может отличаться от фактических снимков. В особенности при длительной экспозиции темных объектовизображение на дисплее отображается значительно темнее, чем правильно экспонированный снимок.
- Для обеспечения максимального качества изображения камера самостоятельно изменяет настроенные или заданные автоматикой параметры выдержки/диафрагмы/ и значения ISO. В особенности это способствует обеспечению минимально возможного затемнения уголков изображения, которое обычно имеет место вследствие комбинации выдержки в пределах ½000 сек. с меньшими, чем 3,5 значениями диафрагмы. Если при определении экспозиции получается такая настройка, камера реагирует на это следующим образом:
  – Программная автоэкспозиция – P, коррекция выполняется путем автоматического сдвига.
  – Автоматическое определение выдержки – A, автоматическое определение диафрагмы – T, ручная настройка – Mo:

  Коррекция выполняется путем автоматической настройки максимально ¹⁄1000 с (при T и M независимых от настроенной вручную выдержки.
  Как правило, действует следующее условие:
  – Выдержка в пределах ½000 с применяется только со значениями диафрагмы от открытой диафрагмы (= 1,7) до 3,5
  – При необходимости дополнительно уменьшается значение ISO.

  Скорректированные значения отображаются при обычном воспроизведении, но не отображаются во время съемки или при автоматическом воспроизведении. Данные EXIF также содержат фактически использованные значения.
- В целях обеспечения качественного изображения на близком расстоянии, т.е. при расстояниях до объекта в пределах между 0,2 - 1,2 м выполняется автоматическая коррекция настройки диафрагмы от 2,8 до 1,7.

ПРОГРАММНАЯ АВТОЭКСПОЗИЦИЯ - P

Обеспечивает быструю и полностью автоматическую фотосъемку. Экспозиция регулируется посредством автоматической настройки выдержки и диафрагмы.

Выполнение снимка

1. *Перевести колесико выдержки и кольцо настройки диафрагмы в положение* **A**
2. *Нажать кнопку спуска затвора до первой точки нажатия*
   - Данные выдержки и диафрагмы отображаются белым цветом. Дополнительно появляется ссылка на функцию программного сдвига . Даже если при полностью открытой или закрытой диафрагме в сочетании самой короткой или самой длинной выдержкой происходит недодержка или передержка, то оба параметра отображаются красным цветом. Если автоматически заданная пара параметров соответствует предусмотренной композиции кадра:
3. *Нажать на кнопку спуска затвора до упора, чтобы сделать снимок*

В противном случае вы можете изменить эту пару параметров перед спуском затвора:

ИЗМЕНЕНИЕ ЗАДАННЫХ КОМБИНАЦИЙ ВЫДЕРЖКИ / ДИАФРАГМЫ (СДВИГ)

Изменение заданных значений с помощью функции сдвига (Shift) объединяет в себе быстроту и надежность автоматической регулировки экспозиции с возможностью в любой момент изменить определенную камерой комбинацию выдержки и диафрагмы в соответствии с собственными представлениями.
Для настройки коротких значений выдержки, например, при съемке спортивных состязаний, нажать на левое плечо кнопки-коромысла (–) для достижения повышенной глубины резкости, например, при ландшафтной съемке, диск необходимо вращать вправо (при условии, что вы согласны с необходимыми для этого значениями выдержки)

- Измененные (сдвинутые) пары параметров обозначаются звездочкой возле значения выдержки или диафрагмы.

Общее освещение, т.е. яркость изображения, при этом остается неизменным. Для обеспечения правильной экспозиции диапазон регулировки ограничивается.
Во избежание случайного использования после каждого выполнения снимка, а также в случае автоматического отключения замера экспозиции по прошествии 12 секунд значения возвращаются к настройкам, определенным камерой.

АВТОМАТИЧЕСКОЕ ОПРЕДЕЛЕНИЕ ВЫДЕРЖКИ - A

Система автоматического определения выдержки выполняет автоматическое управление в соответствии с установленной вручную диафрагмой. По этой причине она в особенности пригодна для выполнения снимков, в которых глубина резкости является решающим фактором композиции кадра.
Настройкой соответственно малого значения диафрагмы вы можете уменьшить диапазон глубины резкости, например, чтобы в портрете "освободить" четко изображенное лицо от неважного или мешающего заднего плана, или наоборот посредством соответствующего увеличения значения диафрагмы увеличить диапазон глубины резкости, чтобы при ландшафтной съемке обеспечить резкость изображения всех объектов от переднего до заднего плана.

Выполнение снимка

1. *Перевести колесико выдержки в положение* **A**
   - Установленное значение диафрагмы отображается белым цветом.
2. *Настроить необходимое значение диафрагмы с помощью соответствующего кольца*
3. *Нажать кнопку спуска затвора до первой точки нажатия*
   - Автоматически управляемое время выдержки отображается белым цветом. Даже если при самой короткой или самой длинной выдержке в сочетании с полностью открытой или закрытой диафрагмой происходит недодержка или передержка, то оба параметра отображаются красным цветом.

Если автоматически настроенная выдержка представляется приемлемой для предусматриваемой композиции кадра:

4. *Нажать на кнопку спуска затвора до упора, чтобы сделать снимок*

АВТОМАТИЧЕСКОЕ ОПРЕДЕЛЕНИЕ ДИАФРАГМЫ - T

Система автоматического определения диафрагмы выполняет автоматическую настройку экспозиции в соответствии с установленной вручную выдержкой. По этой причине она в особенности пригодна для съемки движущихся объектов, для которых резкость отображенного движения является решающим фактором композиции кадра.
Соответствующим уменьшением выдержки вы можете, например, избежать нежелательной нерезкости движущихся объектов, т.е. заморозить объект, или наоборот, используя более длительные значения выдержки, выразить динамику движения с помощью намеренно подчеркнутого "эффекта смазывания".

Выполнение снимка

1. *Перевести кольцо настройки диафрагмы в положение* **A**
   - Установленное время выдержки отображается белым цветом.
2. *Настроить необходимую выдержку с помощью соответствующего колесика*
3. *Нажать кнопку спуска затвора до первой точки нажатия*
   - Автоматически управляемое значение диафрагмы отображается белым цветом.
     Даже если при самом малом или самом большом значении диафрагмы в сочетании с заданной выдержкой происходит недодержка или передержка, то оба параметра отображаются красным цветом.

Если автоматически настроенная диафрагма представляется приемлемой для предусматриваемой композиции кадра:

4. *Нажать на кнопку спуска затвора до упора, чтобы сделать снимок*

РУЧНАЯ НАСТРОЙКА - M

Например, если вы целенаправленно хотите достичь специального воздействия на изображение, которое может быть создано только при совершенно особенной экспозиции, или если для различных фрагментов нескольких снимков вы хотите обеспечить абсолютно идентичную экспозицию, на помощь приходит ручная настройка выдержки и диафрагмы.

Выполнение снимка

1. *Установить необходимые значения выдержки/диафрагмы с помощью соответствующих регуляторов*
2. *Нажать кнопку спуска затвора до первой точки нажатия*
   - Данные выдержки и диафрагмы отображаются белым цветом.
     Дополнительно появляется шкала световых весов. Она охватывает диапазон ±3EV (значение экспозиции) шагами по ⅓EV. Настройки в пределах ±3EV отображаются красными штрихами шкалы, настройки, выходящие за пределы ±3EV отображаются красными или + отметками на концах шкалы.
3. *При необходимости для обеспечения правильной экспозиции скорректировать настройки таким образом, чтобы центральная отметка отображалась красным цветом*

Если настроенные значения и/или экспозиция представляется приемлемой для предусматриваемой композиции кадра:

4. *Нажать на кнопку спуска затвора до упора, чтобы сделать снимок*

СОХРАНЕНИЕ ИЗМЕРЕННОГО ЗНАЧЕНИЯ

Из соображений правильной композиции кадра может иметь смыслне размещать основной объект съемки в центре кадра. В таких случаях сохранение измеренного значения позволяет с помощью режимов экспозиции **P**, **T** и **A**, а также **AF** режима точечной фокусировки, сначала выполнить анализ главного объекта и сохранять соответствующие настройки до тех пор, пока вы окончательно не определите границы кадра и не захотите выполнить спуск затвора.

Выполнение снимка с помощью этой функции

1. *Навести соответствующую рамку автофокуса на часть объекта, для которой необходимо настроить резкость и экспозицию*
2. *Нажатием кнопки спуска затвора до первой точки нажатия настроить и сохранить резкость и экспозицию*
3. *Продолжая наполовину нажимать кнопку спуска затвора и удерживать ее нажатой поворотом камеры выбрать конечные границы кадра*
4. *Нажать на кнопку спуска затвора до упора, чтобы сделать снимок*

КОРРЕКТИРОВКА ЭКСПОЗИЦИИ

Некоторые объекты большей частью состоят из чрезмерно светлых или чрезмерно темных участков, например, обширные заснеженные площади или наоборот черный паровоз. С помощью режимов **P**, **T** и **A** в таких случаях может быть целесообразно выполнить соответствующую коррекцию экспозиции вместо того, чтобы всякий раз использовать сохранение измеренных значений. То же самое действует в том случае, если для нескольких снимков должна быть обеспечена идентичная экспозиция.

1. *Однократно нажать верхнюю кнопку джойстика (**EV+/–**)*
   - Появляется соответствующая шкала.
2. *С помощью левой / правой кнопок джойстика или кнопкой-коромыслом настроить необходимые значения коррекции (**–/+**)*
   Доступен диапазон значений от +3 до -3EV шагами по ⅓EV.
   - Заданное значение коррекции отображается на шкале красным цветом. В процессе настройки вы можете наблюдать за результатом на дисплее, где изображение становится соответственно темнее или светлее.

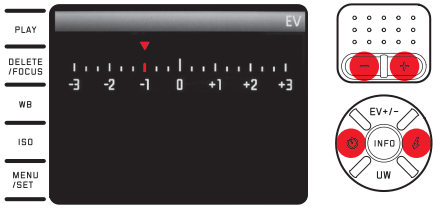

3. *Кнопками **MENU/SET**, **INFO** или кнопкой спуска затвора сохранить настройку*
   - Появляются символ коррекции экспозиции и заданное значение.

Указания:

- При автоматическом определении выдержки и диафрагмы (A/T) значения корректировки экспозиции можно вводить с помощью колесика регулировки в любое время непосредственно, т.е. без «обходного пути» через управление с помощью меню.
- При ручной настройке экспозиции коррекция экспозиции является невозможной.
- Верхней кнопкой джойстика или (**EV+/–**) также вызываются меню коррекции брекетинга экспозиции и корректировки мощности вспышки. Они переключаются в бесконечном цикле и поэтому могут быть выбраны несколькими нажатиями.
- Настроенная корректировка остается активной, пока она не будет переключена на ±0 (см. 2-й шаг), т.е. после выполнения любого количества снимков и даже после выключения камеры.

АВТОМАТИЧЕСКИЙ БРЕКЕТИНГ ЭКСПОЗИЦИИ

Объекты с высокой контрастностью, которые имеют как очень светлые, так и очень темные области, в зависимости от экспозиции могут привести к очень различному восприятию изображения.
С помощью автоматического брекетинга экспозиции вы можете выполнить серию из трех снимков с различной экспозицией.
После этого для последующего использования вы сможете выбрать тот снимок, который получился лучше всего.

1. *Верхнюю кнопку джойстика или (**EV+/–**) нажать дважды*
   - Появляется соответствующая шкала.
2. *С помощью левой / правой кнопок джойстика или кнопкой-коромыслом настроить необходимый интервал*
   Доступен диапазон значений от +3 до -3EV шагами по ⅓EV.
   - Настроенные интервалы отображаются на шкале красным цветом.

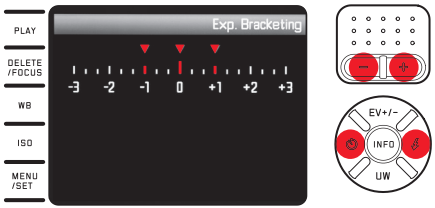

3. *Кнопками **MENU/SET**, **INFO** или кнопкой спуска затвора сохранить настройку*
   - Появляется символ брекетинг экспозиции.

Указания:

- В зависимости от режима экспозиции интервалы создаются посредством изменения выдержки (**P**/**A**/**M**) или диафрагмы (**T**).
- Последовательность снимков: правильная экспозиция/недодержка/передержка.
- В зависимости от имеющейся комбинации выдержки/диафрагмы возможно ограничение рабочего диапазона автоматического брекетинга экспозиции.
- Верхней кнопкой джойстика или (**EV+/–**) также вызываются меню коррекции экспозиции и корректировки мощности вспышки. Они переключаются в бесконечном цикле и поэтому могут быть выбраны несколькими нажатиями.
- Настроенная функция брекетинга экспозиции остается активной, пока она не будет переключена на ±0 (см. шаг 2), т.е. после выполнения любого количества снимков и даже после выключения камеры.

СЪЕМКА СО ВСПЫШКОЙ

Фотокамера Leica X-U имеет встроенную фотовспышку в передней части корпуса объектива.

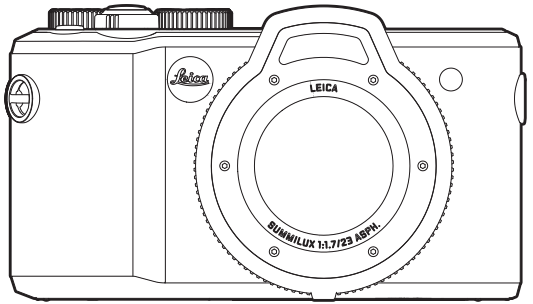

- Индикатор заданного режима съемки со вспышкой отображается белым цветом. Пока вспышка полностью не заряжена и поэтому не готова к работе, он некоторое время мигает красным цветом.

Указания:

- Использование внешних фотовспышек невозможно или же только устройств, установленных вне камеры и допускающих беспроводное срабатывание .
- Для определения мощности вспышки непосредственно перед съемкой и основной вспышкой выполняется измерительная вспышка.
- Выполнение непрерывной съемки и автоматический брекетинг экспозиции с использованием фотовспышки не возможны. В подобных случаях индикация вспышки отсутствует и вспышка не активируется.
- Ввиду возможной меньшей дальности действия вспышки под водой мы рекомендуем использовать встроенную фотовспышку в воде до глубины 5 м. Для больших глубин вам следует использовать более мощную, внешнюю, подводную фотовспышку с беспроводной активацией устройством на камере (в специализированной торговле имеются модели других изготовителей).

РЕЖИМЫ СЪЕМКИ СО ВСПЫШКОЙ

Выбор режима работы:

1. *Нажать правую кнопку джойстика (⚡)*
2. *В подменю выбрать нужную настройку с помощью верхней / нижней / правой кнопок джойстика или кнопкой-коромыслом*
3. *Кнопками* **MENU/SET**, **INFO** *или кнопкой спуска затвора сохранить настройку*
   - Индикатор режима съемки со вспышкой изменяется соответственно.

Автоматическое включение вспышки - ⚡A

Этот режим является стандартным. В этом режиме вспышка всегда включается автоматически, если при условиях недостаточной освещенности слишком длительные значения экспозиции могут привести к смазыванию изображения.

Автоматическое включение вспышки и предварительной вспышки - ⚡A👁

Для уменьшения т.н. эффекта «красных глаз» на снимках освещенных вспышкой людей. Поэтому людям в кадре не рекомендуется смотреть прямо в камеру. Кроме того, этот эффект проявляется еще сильнее при недостаточном освещении из-за широко открыты зрачков. Поэтому, к примеру, при съемках внутри помещения рекомендуется включить все возможное освещение.
Благодаря предварительной вспышке, срабатывающей при нажатии кнопки спуска затвора перед основной вспышкой, зрачки людей, смотрящих в направлении камеры, сужаются, благодаря чему уменьшается эффект «красных глаз».

Ручное включение вспышки - ⚡

Для выполнения снимков в контровом свете, когда основной объект не полностью заполняет кадр и находится в тени, или в тех случаях, когда необходимо смягчить высокую контрастность например, при прямом солнечном свете (вспышка-подсветка).
На время активации этого режима вспышка активируется независимо от существующих условий освещенности для каждого снимка. Мощность вспышки управляется в зависимости от измеренного внешнего освещения: при плохом свете как при автоматическом режиме работы - при увеличении освещенности понижается мощность вспышки (до максимально -1⅔ EV). В таком случае вспышка работает как подсветка, чтобы, к примеру, осветить темные тени на переднем плане или композицию во встречном освещении и в целом создать уравновешенное освещение.

Ручное включение вспышки и предварительной вспышки - ⚡👁

Для комбинации описанных выше ситуаций или функций.

Автоматическое включение вспышки с длительной выдержкой - ⚡S

Для одновременного соразмерного, т.е. более светлого воспроизведения темного заднего плана и подсветки переднего плана вспышкой. Для сведения к минимуму риск смазывания изображения выдержка для других режимов с активацией вспышки не превышает 1/30 с. Поэтому при выполнении снимков с использованием вспышки задний план, не освещенный вспышкой, часто остается сильно затемненным.
Для должного принятия во внимание имеющегося окружающего освещения здесь допускаются более продолжительные значения (до 30 с) выдержки, необходимые в подобных ситуациях.

Указания:

- Настройка Auto Iso Settings может повлиять на то, что камера не будет поддерживать длительные значения выдержки, поскольку в таких случаях повышение чувствительности ISO имеет приоритет.
- Предельное значение выдержки может быть определено настройкой Slowest Speed .

Автоматическое включение вспышки и предварительной вспышки с длительной выдержкой - ⚡S👁

Для комбинации описанных выше ситуаций или функций.

Вспышка выключена- OFF

ДАЛЬНОСТЬ ДЕЙСТВИЯ ВСПЫШКИ

Полезный диапазон вспышки зависит от установленных вручную или управляемых камерой значений диафрагмы и чувствительности. Для обеспечения достаточной освещенности светом вспышки решающее значение имеет расположение главной композиции в пределах дальности соответствующей вспышки. При использовании вспышки под водой следует помнить, что дальность ее действия существенно сокращается, а плавающие в воде частицы в некоторых случаях могут создать сильное отражение. Подробности об этом изложены в технических характеристиках на стр. 88.

ВРЕМЯ СИНХРОНИЗАЦИИ

Освещение снимков, выполняемых со вспышкой, всегда осуществляется двумя источниками света: окружающим освещением и светом от вспышки. Момент срабатывания вспышки обычно определяет, где на изображении будут отображены элементы объекта, исключительно или главным образом освещаемые вспышкой.
При обычном моменте срабатывания вспышки в начале экспозиции это может стать причиной явных противоречий, например, автомобиль, обгоняющий свои собственные задние фонари.
Leica X-U позволяет вам выбрать между обычным моментом активации вспышки и срабатывании вспышки в конце экспозиции:

В меню момента срабатывания вспышки Flash Sync *и в подменю выбрать нужную настройку*

В этом случае описанные в примере выше световой след задних фонарей, как и ожидается, окажется позади автомобиля. Эта техника использования вспышки таким образом придает снимку естественный эффект движения и динамики.

Указание:

При выполнении вспышки с более короткими значениями выдержки разницы между обоими моментами срабатывания не существует или существует только для быстродвижущихся объектов.

КОРРЕКТИРОВКА МОЩНОСТИ ВСПЫШКИ

С помощью этой функции возможно целенаправленное снижение или повышение мощности вспышки независимо от имеющегося освещения, например, для осветления лица человека при съемке вечером, в то время как общая освещенность должна быть сохранена.

1. *Трижды нажать на верхнюю или* **EV+/−***-сторону кнопок джойстика*
   - Появляется соответствующая шкала.
2. *С помощью левой / правой кнопок джойстика или кнопкой-коромыслом настроить необходимые значения коррекции*
   Доступен диапазон значений от +3 до -3EV шагами по ⅓EV.
   - Заданное значение коррекции отображается на шкале красным цветом.
3. *Кнопками* **MENU/SET**-, **INFO** *или кнопкой спуска затвора сохранить настройку*
   - Появляется заданное значение коррекции .

Указания:

- Значения корректировки мощности вспышки изменяют радиус действия фотовспышки.
- Верхней кнопкой джойстика или **EV+/−**также вызываются меню для брекетинга экспозиции и корректировки экспозиции. Они переключаются в бесконечном цикле и поэтому могут быть выбраны несколькими нажатиями.
- Настроенная корректировка остается активной, пока она не будет переключена на **±0** (2-й шаг), т.е. после выполнения любого количества снимков и даже после выключения камеры.

ДРУГИЕ ФУНКЦИИ

ВИДЕОСЪЕМКА

Камера Leica X-U позволяет также выполнять видеосъемку.

При этом доступны следующие функции:

Разрешение:

В меню Video Resolution *необходимо выбрать формат видео, а в подменю – необходимую настройку*

Баланс белого:

Все варианты, описанные на странице 31.

Чувствительность ISO:

Все настройки, доступные в меню

Кольцо фокусировки:

Все варианты, описанные на стр. 38-41

Методы определения экспозиции:

Все варианты, описанные на странице

Регулировка экспозиции:

Выполняется абсолютно независимо от настроек колесика регулировки выдержки и диафрагмы.

- Выдержка: в зависимости от выбранного формата видео 1/50 с или 1/60 с
- Диафрагма: автоматически
  Если настройка правильной экспозиции невозможна даже при использовании максимальной диафрагмы, то чувствительность ISO будет повышена автоматически, т.е. независимо от ручной настройки.

Цветовое пространство:

Видеосъемка возможна только при выборе настройки sRGB .

Контрастность, резкость, насыщенность, цветопередача:

Все варианты, описанные на стр. 36 и далее

Стабилизация изображения:

В меню стабилизации изображения выбрать Video Stabilization *и в подменю - необходимую настройку*

Начало / завершение съемки

Начало:
Нажать кнопку спуска для записи видео

- Мигающая красная точка свидетельствует о том, что в данный момент производится запись видео. Дополнительно отображается оставшееся время съемки.

Завершение:
Снова нажать кнопку спуска для записи видео

ЗАПИСЬ ЗВУКА

Запись звука выполняется в стереофоническом режиме с помощью встроенных микрофонов. Для уменьшения шума, например, создаваемого ветром, во время записи звука вы можете воспользоваться функцией шумоподавления:
В меню необходимо выбрать пункт шумоподавления Wind noise cancellation *а в подменю – необходимую настройку*

Указания:

- Как при настройке фокусировки, так и при изменении фокусного расстояния возникает шум, который также записывается. Чтобы предотвратить это, вы не должны выполнять эти две регулировки во время съемки.
- По причине особенностей распространения звука под водой звукозапись в таких случаях не целесообразна.

АВТОСПУСК

С помощью автоспуска вы можете выполнять снимки с задержкой спуска на 2 или 12 секунд. В особенности это полезно, например, при выполнении групповых снимков, в которых вы хотели бы присутствовать сами или если вы хотите избежать нерезкости, которая может возникнуть вследствие смазывания при выполнении спуска. В таких случаях камеру рекомендуется установить на штатив.

Настройки:

1. *Нажать левую/*ⓘ*сторону кнопки-джойстика*
   • Появляется соответствующее подменю.
2. *Установить нужное время таймера с помощью верхней/нижней/левой стороны кнопки-джойстика или кнопки-коромысла*
3. *Кнопками* **MENU/SET**, **INFO** *или кнопкой спуска затвора сохранить настройку*

Управление:

Затем нажать на кнопку спуска затвора до упора, чтобы сделать снимок

- Обратный отсчет отображается мигающим индикаторов автоспуска:
  – таймер 12 с: сначала медленно, в течение последних 2 секунд быстрее
  – таймер 2 с: как описано выше для последних 2 с
- На дисплее выполняется обратный отсчет остающегося времени.

Указания:

- Уже истекающее время таймера в любое время может быть перезапущено новым нажатием кнопки спуска затвора.
- Отмена уже истекшего времени таймера возможна только путем выключения фотокамеры или выбором другого режима экспозиции.
- При активации автоспуска всегда допускается только выполнение отдельных снимков, т.е. непрерывная съемка и автоматический брекетинг экспозиции не могут совмещаться с режимом автоспуска.
- В режиме съемки с автоспуском настройка резкости и экспозиции не будет происходить при нажатии на кнопку автоспуска, а будет выполняться непосредственно перед самой съемкой.

ФОРМАТИРОВАНИЕ КАРТЫ ПАМЯТИ

Обычно не требуется выполнять форматирование уже используемых карт памяти. Однако, при первой установке еще неотформатированной карты, ее нужно сначала отформатировать. В таких случаях автоматически появится подменю Format.
Однако мы рекомендуем иногда выполнять форматирование карт памяти, поскольку остаточные наборы данных (информация, сопровождающая снимки) могут занимать значительный объем карты памяти.
В меню необходимо выбрать пункт форматирования Format *, а в подменю – необходимую настройку*

Указания:

- При форматировании имеющиеся на карте данные будут окончательно удалены.
- Поэтому возьмите за правило как можно чаще копировать все ваши снимки на надежное запоминающее устройство большой емкости, например, на жесткий диск вашего компьютера.
- Не выключайте камеру во время форматирования карты памяти.
- Если карта памяти была отформатирована на другом устройстве, например на компьютере, то ее необходимо повторно отформатировать в камере.
- Если форматирование карты памяти выполнить не удается, то обратитесь за советом к вашему продавцу или в информационную службу Leica.
- Процесс форматирования невозможно предотвратить маркировкой снимков защитой от удаления.

ВЫБОР РАБОЧЕГО ЦВЕТОВОГО ПРОСТРАНСТВА

Требования к цветопередаче могут сильно отличаться в зависимости от целей применения цифровых графических файлов. Поэтому существуют различные цветовые пространства, например, стандартная цветовая модель RGB (red/green/blue = красный/зеленый/синий), полностью удовлетворяющая требованиям простой печати. Для более требовательной обработки изображений с использованием соответствующих программ, например, с целью корректировки цвета, в соответствующих отраслях успешно используется Adobe© RGB.
В меню необходимо выбрать пункт Color Space*, а в подменю - необходимую настройку*

Указания:

- Если вы планируете печатать ваши снимки в крупных фотолабораториях, минилабораториях или через соответствующие службы в сети Интернет, вам следует обязательно выбрать sRGB.
- Использование настройки Adobe RGB рекомендуется только для профессиональной обработки изображений в производственной среде с полной калибровкой цвета.

СОЗДАНИЕ НОВЫХ НОМЕРОВ КАТАЛОГОВ

Leica X-U сохраняет номера снимков в возрастающей последовательности. Сначала соответствующие файлы сохраняются в одной папке. Чтобы придать сохраняемым файлам более понятную структуру, вы можете в любой момент создать новую папку для сохранения последующих файлов в этой папке группами.
В меню сброса нумерации снимков выбрать пункт Reset Image Numbering*, а в подменю подтвердить / отменить процесс сброса*

Указания:

- Имена файлов (например, L1002345.jpg) состоят из двух групп, 100 и 2345. Первые три цифры являются номером соответствующей папки, цифры на позициях 4–7 соответствуют последовательной нумерации снимков в пределах одной папки. Таким образом гарантируется, что после использования функции и переноса данных на компьютер не будут существовать повторяющиеся имена файлов.
- Если вы хотите сбросить номер папки до 100, вам следует отформатировать карту памяти или внутреннее ЗУ и сразу после этого сбросить номер изображения. Таким образом производится сброс номера изображения (до 0001).

ПРОФИЛИ ПОЛЬЗОВАТЕЛЯ

Камера Leica X-U позволяет постоянно сохранять любые комбинации всех настроек меню, например, для того, чтобы их можно было быстро и легко вызвать для съемки похожих ситуаций и объектов. Для таких комбинаций предусмотрено четыре ячейки памяти. Конечно, все пункты меню могут быть сброшены до заводских настроек.

Создание профилей

1. *Настроить необходимые функции в меню*
2. *В меню выбрать* User Profile
3. *В подменю выбрать* Save as profile
4. *В подменю второго уровня выбрать необходимую ячейку памяти*
5. *Кнопкой* **MENU/SET**- *или* **INFO**- *подтвердить настройку*

Применение профилей

В меню выбрать User Profile*, а в подменю выбрать необходимую ячейку памяти*

Сброс всех настроек меню до заводских настроек

В меню User Profile *и в подменю выбрать необходимую настройку* Default profile

Указание:

При сбросе до заводских настроек ваши настройки времени, даты и языка не сбрасываются.

СТАБИЛИЗАЦИЯ ИЗОБРАЖЕНИЯ

Выдержка, которая, в частности, требуется в условиях плохой освещенности, даже при активированной функции AUTO ISO, может оказаться чрезмерной для получения четких снимков. Камера Leica X-U отличается функцией, используя которую даже при очень продолжительной выдержке часто можно получить четкие снимки: *В меню стабилизации изображения выбрать фото* Image Stabilization, *а в подменю - необходимую настройку*

Указания:

- Используя эту функцию камера самостоятельно делает два последовательных снимка (звук срабатывания затвора слышен дважды). Затем она комбинирует оба снимка с помощью системы цифровой обработки в один.
- Удерживайте камеру ровно до второго срабатывания затвора.
- Ввиду того, что функция использует два снимка, ее можно использовать только для статичных объектов.
- Стабилизация изображения возможна только при выдержке в диапазоне от 1с до $\frac{1}{2000}$ с и значениях чувствительности до ISO 6400. Эта функция недоступна в режимах непрерывной съемки, автоматического брекетинга, автоспуска, съемки со вспышкой и форматом данных DNG.

ВОСПРОИЗВЕДЕНИЕ

РЕЖИМЫ ВОСПРОИЗВЕДЕНИЯ

С помощью кнопки **PLAY** можно переключаться из режима съемки или режима настроек меню в режим воспроизведения.
Вы также можете настроить камеру таким образом, чтобы каждый снимок, после того как он будет сделан, воспроизводился автоматически:

1. *В меню выбрать* Auto Review
2. *В подменю выбрать* Duration*, а затем необходимую функцию и продолжительность*
3. *В подменю выбрать* Histogram *и необходимую настройку*

Указания:

- Если в последний раз съемка выполнялась с использованием функции непрерывной съемки или автоматического брекетинга экспозиции, то сначала будет показан последний снимок этой серии или последний сохраненный снимок серии, если к этому моменту еще не все снимки серии были переписаны из встроенной буферной памяти.
- Эта камера сохраняет снимки в соответствии со стандартом DCF (Design Rule for Camera File System).
- Файлы, которые были созданы не этой камерой, возможно, не смогут быть воспроизведены на этой камере.
- В некоторых случаях изображение на дисплее имеет непривычное качество или дисплей остается черным и показывает только имена файлов.

ОБЫЧНОЕ ВОСПРОИЗВЕДЕНИЕ

При обычном воспроизведении для удобства просмотра снимков информация появляется только в верхней строке, а кроме того отображается символ 🔍, указывающий на возможность использования функции увеличения.

- Если была настроена одна из двух функций Histogram с индикацией Clipping, то светлые части изображения без прорисовки будут выделены красным.

ВОСПРОИЗВЕДЕНИЕ ВИДЕОЗАПИСИ

При выборе видеозаписи появляется символ .

Воспроизведение:

1. *Нажатием кнопки* **INFO** *вызвать следующий вид*
   - Появляются соответствующие символы управления.

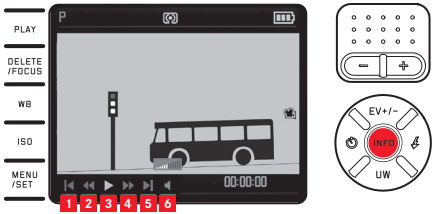

1 В начало
2 Быстрая перемотка назад
3 Воспроизведение/пауза
4 Быстрая перемотка вперед
5 В конец
6 Громкость звука

2. *Выбрать необходимую функцию нажатием на правую/левую сторону кнопки-джойстика или с помощью кнопки-коромысла*
   - Символ активированной функции будет подчеркнут белой и красной линией
3. *Активировать выбранную функцию кнопкой* **MENU/SET**
   - Воспроизведение начинается с замедленного показа и ускоряется по мере того, как долго будет удерживаться кнопка в нажатом положении.

Указание:

В этом виде нельзя вызвать меню защиты. Для этого с помощью кнопки **INFO** выберите другой вид.

Наряду с обычным воспроизведением как для одиночных снимков, так и для видеосъемки доступен еще один вариант с различной дополнительной информацией:
Нажать кнопку **INFO**

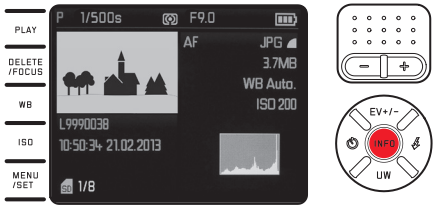

На иллюстрации показан примерный вариант воспроизведения одиночного снимка

ВЫБОР СНИМКОВ:

Нажатие кнопки-джойстика вправо/влево

При нажатии на левую сторону будут вызываться снимки с низшими порядковыми номерами, а при нажатии на правую сторону – с высшими порядковыми номерами. При длительном нажатии каждый снимок будет отображаться приблизительно 2 секунды.

После просмотра снимков с высшими и низшими порядковыми номерами следует просмотр снимков с самого начала в бесконечном цикле.

- Номера снимков и файлов чередуются.

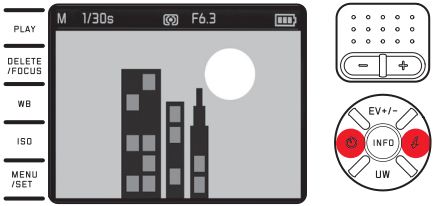

УВЕЛИЧЕНИЕ СНИМКОВ/ ОДНОВРЕМЕННОЕ ВОСПРОИЗВЕДЕНИЕ 16 СНИМКОВ:

Нажать правое плечо кнопки-коромысла, чтобы увеличить фрагмент снимка макс. в 16 раз, например, чтобы лучше рассмотреть его

Нажать правое плечо кнопки-коромысла (–) – когда снимок отображается в обычном размере – для одновременного отображения 16 уменьшенных снимков, например, чтобы обеспечить лучшей обзор или чтобы быстрей найти нужный снимок

Вызов дополнительной индикации в режиме увеличенного воспроизведения

Нажать кнопку **INFO**

- Будут показаны:
  - коэффициент увеличения
  - приблизительный размер фрагмента
  - текущая функция кнопки-коромысла

При отображении 16 снимков просмотренный перед этим в обычном размере снимок будет выделен красной рамкой.

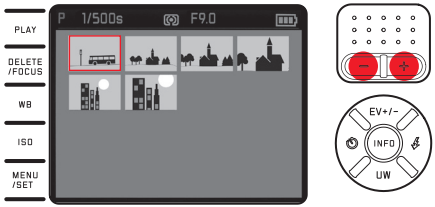

Выделение других снимков при отображении 16 снимков

Нажатие кнопки-джойстика вправо/влево
При длительном нажатии выполняется ускоренное листание.

Показать выделенный снимок в обычном размере

Нажать правое плечо кнопки-коромысла (+) или кнопку **MENU/SET**

Указания:

- При воспроизведении увеличенных/уменьшенных снимков вызвать индикацию с дополнительной информацией нельзя.
- Чем больше увеличение, тем хуже будет качество воспроизведения; это связанно с пропорционально распределяемым небольшим разрешением.
- Снимки,сделанные камерами другого типа,увеличивать будет нельзя.
- Увеличение видеозаписей невозможно.

ВЫБОР ФРАГМЕНТА

Наувеличенном снимке вы можете сдвинуть увеличенный фрагмент от центра, чтобы проверить воспроизведение деталей объекта, выходящих за центр кадра:

Нажимать соответствующие стороны кнопки-джойстика

- Указывается приблизительное положение фрагмента в пределах снимка.

УДАЛЕНИЕ СНИМКОВ

Снимки, хранящиеся на карте памяти, можно удалять в любое время, - в зависимости от необходимости - удалить отдельные снимки или удалить сразу все снимки. Снимки можно также защитить от случайного удаления.

Указание:
Если снимки защищены, то, прежде чем их удалить, необходимо снять защиту от удаления.

Важно:
Удаленные снимки более не могут быть восстановлены. После выполнения этой операции их вызов будет невозможен.

Вызов функции удаления

Нажать кнопку DELETE/FOCUS
- Появляется меню удаления.

Следующие шаги зависят от того, желаете ли вы удалить отдельный снимок или сразу все снимки.

Удаление отдельных снимков

1. *В меню удаления выбрать* Single.
2. *Нажать кнопку* MENU/SET
   - После удаления на дисплее появится следующий снимок. Если снимок был защищен от удаления, то он будет отображен и на непродолжительное время появится сообщение This is protected.

Удаление всех снимков

1. *В меню удаления выбрать* All
2. *Нажать кнопку* MENU/SET
   - Появится подменю.
3. *Выбрать необходимую опцию*
4. *Подтвердить кнопками* MENU/SET *или* INFO
   - После выполнения удаления появляется сообщение No valid image to play, или снова появится предыдущий снимок, если удаление все же не было выполнено.
     Если среди удаляемых снимков были снимки, защищенные от удаления, вместо этого на непродолжительное время появляется сообщение Protected images were not deleted. После этого появится первый из этих защищенных снимков.

Перед выполнением выйти из меню удаления

Снова нажать кнопку DELETE/FOCUS

ЗАЩИТА СНИМКОВ / ОТМЕНА ЗАЩИТЫ ОТ УДАЛЕНИЯ:

1. *В меню выбрать* Protect
   - Последний показанный снимок появляется снова с вызванным меню.

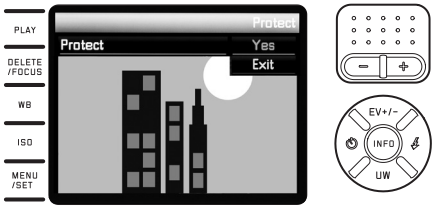

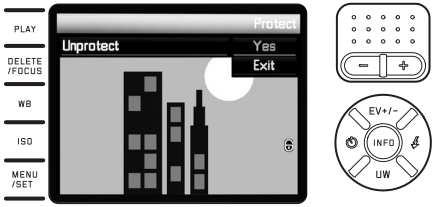

2. *Выбрать необходимую опцию*
3. *Подтвердить кнопками* MENU/SET *или* INFO
   - Защищенные снимки отмечены 🔒.
     В зависимости от того, защищен ли снимок или нет, имеются опции Unprotected или Protect.

Выбор других снимков в меню «Защита снимков / отмена защиты от удаления»

Нажать правую / левую сторону кнопки-джойстика

Перед выполнением выйти из меню «Защита снимков / отмена защиты от удаления» и вернуться в режим обычного воспроизведения:

Нажать кнопку PLAY

Указания:

- При попытке удаления защищенных снимков появляются предупреждения. Если вы все же хотите удалить эти снимки, отмените защиту от удаления согласно описанию выше.
- Функция защиты от удаления действует только на этой камере.
- При форматировании карты памяти удаляются даже защищенные снимки.
- Вы можете предотвратить случайное удаление путем установки переключателя карты для защиты от записи в положение LOCK.

ВОСПРОИЗВЕДЕНИЕ СНИМКОВ В ВЕРТИКАЛЬНОМ ФОРМАТЕ

Если при выполнении снимка камера удерживалась в горизонтальном положении, снимок обычно тоже будет отображен таким же образом. Для снимков в вертикальном формате, т.е. выполненных камерой в вертикальном положении, их просмотр на горизонтально расположенной камере является непрактичным, если на дисплее снимок не отображается в вертикальном формате. Фотокамера Leica X-U предлагает решение этой проблемы:
В меню необходимо выбрать пункт Auto Rotate Display *а в подменю - необходимую настройку*

- Если будет выбран параметр On, то снимки, выполненные в вертикальном формате, автоматически будут отображаться вертикально.

Указания:

- Снимки, выполненные в вертикальном формате и отображаемые горизонтально, неизбежно будут иметь значительно меньший размер.
- Эта функция недоступна для Auto Review.

ПРОЧЕЕ

ПЕРЕДАЧА ДАННЫХ НА ПК

Передача графических данных с карты памяти на компьютер выполняется с помощью кардридера. Для этого можно использовать как встроенное в компьютер, так и подключенное по USB-кабелю внешнее считывающее устройство.

Указание:

Камера Leica X-U оснащена специальным встроенным датчиком, который во время съемки распознает горизонтальное или вертикальное положение камеры (оба положения). При просмотре снимков на компьютере с помощью специальной программы эта информация позволяет автоматически отображать снимки всегда в правильной ориентации.

БЕСПРОВОДНАЯ ПЕРЕДАЧА ДАННЫХ

Фотокамера Leica X-U позволяет использовать WiFi-карты памяти, например, карту FlashAir™ от Toshiba. Эти карты могут работать в качестве активных устройств беспроводных локальных сетей и обеспечивать через WiFi и интернет-браузер беспроводную передачу данных от камеры на все устройства, работающие в беспроводных сетях, среди которых ноутбуки, планшеты, смартфоны и другие камеры, а также социальные сети и службы хранения информации «Cloud».

Включение/выключение функции:
В меню необходимо выбрать пункт FlashAir*, а в подменю - необходимую настройку*

Указания:

- Помните, что для обеспечения требуемой мощности излучения при передаче данных с использованием функции WiFi потребляется энергия аккумулятора камеры. Всегда выключайте функцию в меню, если она не используется.
- Подробная информация об использовании WiFi-карты памяти содержится в инструкции к ней.

Важно:

Соблюдайте изложенные в инструкции WiFi-карты положения об обеспечении безопасности ваших данных от несанкционированного доступа.

РАБОТА С ИСХОДНЫМИ ДАННЫМИ (DNG)

Для редактирования в формате DNG требуется соответствующее программное обеспечение, к примеру, профессиональный преобразователь исходных данных Adobe® Photoshop® Lightroom®. С его помощью возможно конвертирование сохраненных исходных данных в более высоком качестве и, кроме того, он предлагает оптимальные качественные алгоритмы для цифровой обработки цветов, обеспечивающие одновременно низкое содержание шумов и невероятно высокое разрешение изображения. При редактировании вы можете дополнительно настраивать параметры, такие как контрастность, резкость изображения и т. д., и, тем самым, достичь максимального качества изображения.

УСТАНОВКА ОБНОВЛЕНИЙ ВСТРОЕННОГО ПО

Компания Leica постоянно работает над совершенствованием и оптимизацией своих изделий. Поскольку в цифровых камерах очень много функций управляются исключительно электроникой, то некоторые из этих улучшений и расширений функциональных возможностей могут быть установлены на камеру дополнительно. Для этой цели компания Leica время от времени предоставляет так называемые обновления для встроенного ПО, которые вы легко можете загрузить с нашей домашней страницы на вашу камеру. Если ваша камера была зарегистрирована, вы будете получать от компании Leica извещения о наличии новых обновлении.

Если вы хотите узнать, какая версия прошивки используется на вашей камере:
В меню выбрать Firmware-Version.
- Отображается текущий номер версии.

ПРИНАДЛЕЖНОСТИ

Важно:
В сочетании с камерой могут использоваться только те принадлежности, которые указаны и описаны в данной инструкции компанией Leica Camera AG.

Сумка для аппаратуры Leica, размер S

Небольшая фирменная сумка для аппаратуры из высококачественного, водонепроницаемого нейлона (черная). Имеет место для камеры и прочих мелких аксессуаров.
(№ для заказа: 18 746)

Сумка для аппаратуры Leica, размер M

(№ для заказа: 18 748)

Наплечный ремень для подводной съемки Leica

(№ для заказа: 18 840)

ЗАПАСНЫЕ ДЕТАЛИ № для заказа

Крышка объектива 423-117.001-024
Крышка башмака фотовспышки 423-117 001-010
Наплечный ремень..... 423-117.001-014
Литий-ионная аккумуляторная батарея
Leica BP-DC 8[1] 18 706
Защитный чехол аккумуляторной батареи 423-089.003-012
Зарядное устройство Leica BC-DC8
(вкл. сменные штепсельные вилки)..... 423-089.003-008
Штепсельная вилка стандарта ЕС 423-089.003-014
Штепсельная вилка стандарта США/Япония 423-089.003-016
Штепсельная вилка стандарта Великобритания/
Гонконг 423-089.003-018
Штепсельная вилка стандарта Китай..... 423-089.003-020
Штепсельная вилка стандарта Корея 423-089.003-028
Штепсельная вилка стандарта Австралия..... 423-089.003-030

[1] Для обеспечения электропитания при длительном использовании рекомендуется всегда иметь при себе вторую аккумуляторную батарею.

РЕКОМЕНДАЦИИ ПО БЕЗОПАСНОСТИ И УХОДУ

ОБЩИЕ МЕРЫ ПРЕДОСТОРОЖНОСТИ

- Перед первым подводным использованием своей камеры обязательно ознакомьтесь со всеми соответствующими указаниями и пояснениями, изложенными на стр.4-6!
- Не используйте камеру в непосредственной близости от приборов с сильным магнитным, электростатическим или электромагнитным полем (например, индукционных электропечей, микроволновых печей, телевизоров или компьютерных мониторов, игровых консолей, мобильных телефонов, радиоприемников).
- Если вы поставите камеру на телевизор или будете работать с ним вблизи от телевизора, то его магнитное поле может вызывать помехи изображения.
- То же самое распространяется на эксплуатацию камеры вблизи мобильных телефонов.
- Сильные магнитные поля, излучаемые, например, динамиками или большими электромоторами, могут повредить сохраненные данные или вызывать помехи во время съемки. Если вследствие влияния электромагнитных полей камера будет работать со сбоями, то ее необходимо выключить, извлечь аккумуляторную батарею и включить снова. Не пользуйтесь камерой в непосредственной близости от радиопередатчиков или высоковольтных линий. Их электромагнитные поля могут вызывать помехи изображения.
- Недопускайте воздействия на камеру аэрозольных смесей для борьбы с насекомыми и других агрессивных химикатов. Уайтспирит (промывочный бензин), растворитель и спирт нельзя использовать для очистки камеры. Определенные химикаты и жидкости могут повредить корпус камеры или покрытие ее поверхности.
- Поскольку резина и пластмассы иногда выделяют агрессивные химикаты, не допускается, чтобы они долгое время соприкасались с корпусом камеры.

Важно:
В сочетании с камерой могут использоваться только те принадлежности, которые указаны и описаны в данной инструкции компанией Leica Camera AG.

Дисплей

- Если при включении камера очень холодная, то сначала изображение на дисплее будет немного темней, чем обычно. Как только дисплей нагреется, изображение приобретет привычную яркость.

Дисплей является продуктом высокоточных технологий. Таким образом обеспечивается, что из более 920 000 пикселей 99,995% работают исправно, а лишь 0,005% остаются темными или все время светлыми. Это не является неисправностью и не имеет негативного влияния на воспроизведение изображения.

Датчик

- Космическое излучение (например, во время авиаполетов) может стать причиной образования дефектных пикселей.

Конденсат

Если на камере или внутри нее образовался конденсат, то камеру следует выключить и оставить примерно на один час при комнатной температуре. Когда комнатная температура и температура камеры уровняются, конденсат исчезнет.

- Если камера подвергается сильным температурным колебаниям, на дисплее может образовываться конденсат. Аккуратно сотрите его мягкой и сухой тканью

РЕКОМЕНДАЦИИ ПО УХОДУ

- Поскольку любое загрязнение представляет собой питательную среду для микроорганизмов, оборудование необходимо содержать в чистоте.

Для камеры

- Очищайте камеру только мягкой и сухой тканью. Устойчивые загрязнения необходимо сначала смочить сильно разбавленным моющим средством, а потом протереть сухой тканью.
- Для удаления пятен и отпечатков пальцев с камеры используйте только чистую и неворсистую ткань. Сильные загрязнения в труднодоступных углах корпуса фотокамеры можно удалять с помощью маленькой кисточки.
- На все механически вращающиеся подшипники и поверхности скольжения камеры нанесена смазка. Об этом необходимо помнить, если камера не эксплуатируется длительное время: Во избежание смолообразования на точках смазывания, каждые три месяца необходимо несколько раз производить спуск затвора камеры. Также рекомендуется выполнить многократное переключение и эксплуатацию всех остальных элементов управления.

Для объектива

- Обычно для удаления пыли с внешней линзы объектива достаточно воспользоваться мягкой волосяной кисточкой. Если она все же сильно загрязнена, то ее можно очистить с помощью очень чистой не содержащей инородных тел мягкой ткани, осторожно совершая круговые движения изнутри наружу. Мы рекомендуем использовать для этой цели салфетки из микроволокна (можно приобрести в магазинах фототехники и оптики), хранящиеся в защитной упаковке, которые можно стирать при температуре 40°C (не использовать смягчитель ткани, не гладить!). Салфетки для протирки очков, которые пропитаны химическими веществами, использовать запрещается, поскольку они могут повредить линзу объектива.
- Входящая в комплект поставки крышка объектива защищает объектив также от случайного прикосновения пальцами и от дождя.

Для аккумуляторной батареи

Перезаряжаемые литий-ионные аккумуляторные батареи производят электрический ток вследствие внутренних химических реакций. На эти реакции также воздействуют температура наружноговоздуха и влажность воздуха. Очень высокие и низкие значения температуры сокращают срок службы аккумуляторной батареи.

- Как правило, аккумулятор необходимо извлечь, если вы собираетесь не использовать камеру в течение продолжительного времени. В противном случае, по прошествии нескольких недель, аккумулятор может достичь уровня глубокого разряда, то есть его напряжение резко упадет.
- Литий-ионные аккумуляторные батареи должны храниться только в частично заряженном состоянии, т.е. не полностью заряженными и не полностью разряженными (см. соответствующую индикацию). При очень длительном времени хранения аккумуляторную батарею необходимо заряжать дважды в год каждый раз приблизительно по 15 минут, чтобы избежать глубокого разряда.
- Контакты аккумуляторной батареи всегда должны поддерживаться в чистом состоянии и удобными для доступа. Несмотря на то, что литий-ионные аккумуляторные батареи имеют защиту от короткого замыкания, необходимо избегать их контакта с такими металлическими предметами, как канцелярские скрепки или украшения. Аккумуляторная батарея при коротком замыкании может сильно нагреться и вызвать сильные ожоги.
- Чтобы аккумулятор можно было зарядить, его температура должна находится в диапазоне между 0°C и 35°C (в противном случае зарядное устройство не включится или не выключится).
- В случае падения аккумуляторной батареи ее корпус и контакты следует немедленно подвергнуть визуальному контролю на предмет возможных повреждений. Использование поврежденной аккумуляторной батареи может в свою очередь стать причиной повреждения камеры.
- Аккумуляторные батареи имеют ограниченный срок службы.
- Дефектные аккумуляторные батареи следует сдавать в специализированный пункт приема, чтобы подвергнуть их правильной вторичной переработке.
- Ни в коем случае не бросайте аккумуляторные батареи в огонь, поскольку они могут взорваться.

Для зарядного устройства

- Если зарядное устройство используется рядом с радиоприемниками, то их прием может иметь помехи. Позаботьтесь о том, чтобы минимальное расстояние между устройствами составляло по меньшей мере 1 метр.
- Во время работы зарядного устройства может возникать шум («звонкое жужжание») – это нормальное явление и его не следует воспринимать как неисправность.
- Когда зарядное устройство не используется, отключите его от электросети, поскольку оно даже без вставленного в него аккумулятора потребляет (в небольшом количестве) электроэнергию.
- Содержите контакты зарядного устройства в чистоте и ни в коем случае не замыкайте их.

Для карт памяти

- В процессе сохранения снимков или считывания информации запрещается извлекать карту памяти, а также выключать или трясти камеру.
- В целях безопасности хранить карты памяти следует только вспециальных антистатических футлярах, которые входят в комплект поставки.
- Не храните карты памяти в местах, где они могут подвергаться негативному воздействию высоких температур, прямых солнечных лучей, магнитных полей или статических разрядов.
- Не роняйте карты памяти и не сгибайте их, поскольку это приведет к их порче, и вся сохраненная на них информация при этом будет утеряна.
- Как правило, карту памяти необходимо извлечь, если вы собираетесь не использовать камеру в течение продолжительного времени.
- Не прикасайтесь к контактам на обратной стороне карты памяти и следите за тем, чтобы на них не попадала грязь, пыль и влага.
- Рекомендуется время от времени выполнять форматирование карты памяти, поскольку во время удаления информации возникающая при этом фрагментация может блокировать некоторые секторы карты памяти.

Хранение

- Если вы не будете пользоваться фотокамерой долгое время, мы рекомендуем:
  a. *выключить камеру,*
  b. *извлечь карту памяти и*
  c. *извлечь аккумулятор (через три дня данные времени и даты будут утрачены).*
- Объектив может действовать как зажигательное стекло, если яркий солнечный свет будет направлен на камеру фронтально. По этой причине камеру нельзя оставлять без защиты от сильного солнечного облучения. Надетая крышка объектива и помещение камеры в тень (или в сумку) помогает избежать повреждения внутренних механизмов камеры.
- Храните камеру в закрытом и мягком футляре, чтобы уберечь его от царапин.
- Храните камеру в сухом, хорошо проветриваемом и защищенном от высоких температур и влажности надежном месте.
- Камеру необходимо извлечь из футляра, который намок во время использования, чтобы избежать повреждения оборудования вследствие воздействия выделяемых остатков дубильных веществ, которые может выделять кожа.

- Для защиты от грибкового поражения (грибовидный нарост) при использовании фотокамеры во влажном и жарком тропическом климате необходимо, чтобы оборудование фотоаппарата больше находилось на солнце и воздухе. Хранение в плотно закрывающихся чехлах или сумках допускается при условии дополнительного применения специального высушивающего вещества, например, силикагеля.
- Во избежание грибкового поражения лучше не хранить фотоаппарат долгое время в кожаной сумке.
- Выпишите серийный номер вашей камеры Leica X-U, поскольку эта информация может пригодиться в случае потери камеры и ее оборудования.

УКАЗАТЕЛЬ ТЕРМИНОВ

DNG 32/68
Автоспуск 56
Аккумуляторная батарея, установка и извлечение 20
Баланс белого 33/54
Видеосъемка 54
Включение/выключение, см. Главный выключатель
Воспроизведение 60
Время и дата 30
Выключение, автоматическое 30
Гистограмма 43
Главный выключатель 24
Громкость звука 30/61
Детали, их обозначение 12
Дисплей 31
Запасные детали 69
Запись звука 55
Защита снимков / отмена защиты от удаления 65
Звуки (звуковые сигналы подтверждения-[ответа]) 30
Индикация 78
Индикация 78
Информационная служба, техническая поддержка Leica 90
Исходные данные 32/68
Карта памяти, установка и извлечение 20
Кнопка спуска затвора, также см. Технические характеристики 25
Комплект поставки 2
Контрастность 36
Меры предосторожности 70
Наплечный ремень 16
Насыщенность 36
Непрерывная съемка, см. Главный выключатель
Нумерация снимков 58
Обновление ПО 68
Передача данных на ПК 67
Подводный режим съемки 7
Предупреждения 8
Принадлежности 69
Программное обеспечение 68
Просмотр снимков, см. Режим воспроизведения
Профили 59
Пункты меню 86
Разрешение 32/54
Регулировка фокусного расстояния 38
  Автофокусировка 38
  Вспомогательная подсветка для автофокусировки 38
  Методы измерения 39
  Помощь при настройке резкости 41
  Ручная настройка 41
Регулировка экспозиции 42
  Автоматическое определение выдержки 46
  Автоматическое определение диафрагмы 46
  Брекетинг экспозиции, автоматический 49
  Корректировка экспозиции 48
  Методы измерения 42
  Программная автоэкспозиция 45
  Ручная настройка 47

Режим съемки со вспышкой ... 50
Резкость ... 36
Рекомендации по уходу ... 72
Ремонт / сервисный центр Leica ... 90
Сброс всех индивидуальных настроек меню ... 59
Сервисный центр / Leica Customer Care ... 90
Стабилизация изображения ... 59/54
Степень сжатия ... 32
Стили съемки ... 37
Технические характеристики ... 88
Увеличение снимков при воспроизведении ... 62
Удаление снимков ... 64
Управление с помощью меню ... 26
Формат файлов ... 32
Форматирование карты памяти ... 57
Фрагмент, выбор, см. режим воспроизведения
Хранение ... 74
Цветовое пространство ... 54/68
Частота съемки, см. Главный выключатель
Чувствительность ISO ... 35/54
Язык меню ... 30

ПРИЛОЖЕНИЕ

ИНДИКАЦИЯ

В режиме съемки

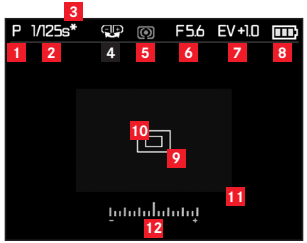

1 Режим экспозиции
: Подводный режим съемки
P: программная автоматика
A: автоматическое определение выдержки
T: автоматическое определение диафрагмы
M: ручная регулировка выдержки и диафрагмы

2 Выдержка
(при ручной регулировке появляется сразу, то есть при автоматическом определении диафрагмы и в ручном режиме; при автоматической настройке, то есть при программной автоматике и автоматическом определении выдержки, только после нажатия на кнопку спуска затвора; после нажатия на кнопку спуска индикация красная, если превышен или занижен диапазон регулировки посредством программной автоматики, автоматического определения выдержки и автоматической установки диафрагмы, в остальных случаях индикация белая)

3 Указание на измененную комбинацию выдержки/диафрагмы (появляется только при программной автоматике и произошедшем смещении)

4 Указание на возможность сдвига программы (изменение комбинации выдержки/диафрагмы) / на настройку длительной выдержки с помощью кнопки-коромысла
(появляется только при программной автоматике / только при установке колесика выдержки в положение 1+)

5 Метод определения экспозиции
: центрально-взвешенный замер
: оценочный замер
: Точечный замер

6 Значение диафрагмы
(при ручной регулировке появляется сразу, то есть при автоматическом определении выдержки и в ручном режиме; при автоматической настройке, то есть при программной автоматике и автоматическом определении диафрагмы, только после нажатия на кнопку спуска затвора; после нажатия на кнопку спуска индикация красная, если превышен или занижен диапазон регулировки посредством программной автоматики, автоматического определения выдержки и автоматической установки диафрагмы, в остальных случаях индикация белая)

7 Настроена корректировка экспозиции, включая величину коррекции (не при ручной регулировке выдержки и диафрагмы)

8 Уровень заряда аккумулятора
: достаточный заряд
: уменьшающийся заряд
: недостаточный заряд
: заменить или зарядить аккумулятор

9 Нормальная область измерения автоматической фокусировки
(в качестве альтернативы для **10**)

10 Точечная область измерения автоматической фокусировки
(в качестве альтернативы для **9**)

11 Увеличенный центральный фрагмент снимка
(в качестве альтернативы для **9**/**10**, появляется только при ручной регулировке фокусного расстояния)

12 Световые весы
(появляются только при ручной регулировке выдержки и диафрагмы)

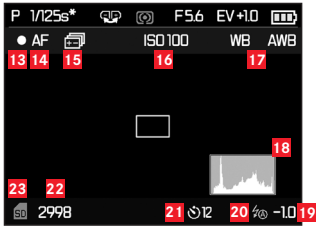

Дополнительно для пунктов 1–12 при нажатии на кнопку **INFO**:

13 Процесс записи видео

14 Автоматическая регулировка фокусного расстояния

15 Автоматический брекетинг экспозиции активирован

16 Чувствительность ISO
(только с ручной настройкой экспозиции)
AUTO ISO
100
200
400
800
1600
3200
6400
12500

17 Баланс белого
(Не появляется при использовании подводного режима работы)
Automatic
Incandescent
Daylight
Flash
Cloudy
Shade
M1 Greycard 1
M2 Greycard 2
Color temperature
SET M1 Greycard 1
SET M2 Greycard 2
Set Color temperature

18 Гистограмма
(RGB, появляется только когда активирована, желтая индикация, если включена фотовспышка и/или установлена выдержка более $^1/_2$ с, в остальных случая индикация белая)

19 Настроена корректировка мощности вспышки, включая величину коррекции

20 Режим съемки со вспышкой
(мигает красным, если вспышка не готова к работе, в остальных случаях мигает белым, не появляется при настроенном брекетинге экспозиции)
⚡A: Автоматическое включение вспышки
⚡A👁: автоматическое включение вспышки с предварительной вспышкой
⚡: Ручное включение вспышки
⚡👁: ручное включение вспышки с предварительной вспышкой
⚡S :Автоматическое включение вспышки с длительной выдержкой
⚡S👁: Автоматическое включение вспышки с предварительной вспышкой и длительной выдержкой

21 Автоспуск активирован / отсчитывается
⏲2 : время таймера 2 секунды
⏲12 : время таймера 12 секунд

22 Счетчик снимков (количество оставшихся кадров) / истекшее время видеосъемки (при недостаточной емкости карты памяти в качестве предупреждения мигает 🔋)

23 Указание на вставленную карту памяти

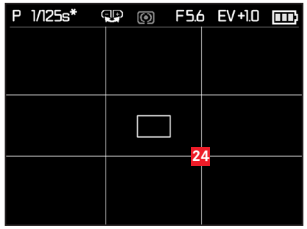

Дополнительно для пунктов 1-12 при повторном нажатии на кнопку **INFO**:

24 Сетка из вертикальных и горизонтальных линий

В режиме воспроизведения

(с/без индикации клиппинга)

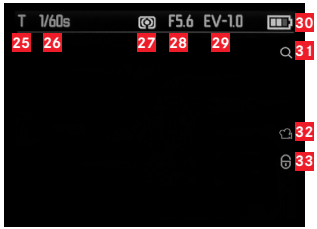

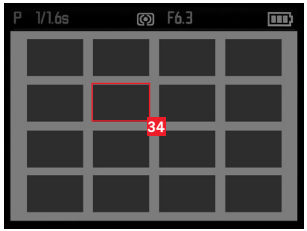

25 Режим экспозиции
(сек 1)

26 Выдержка
(сек. 2, не при видеосъемке)

27 Метод определения экспозиции
(сек. 5, не при видеосъемке)

28 Значение диафрагмы
(сек. 6, не при видеосъемке)

29 Величина коррекции экспозиции
(сек. 7, не при видеосъемке)

30 Уровень заряда аккумулятора
(сек 8)

31 Указание на возможность увеличения фрагмента
(не при видеосъемке)

32 Символ видеосъемки

33 Символ для снимка с защитой от удаления

При уменьшенном воспроизведении 16 снимков:

34 Выбранный снимок

Дополнительно для пунктов 25-33 во время видеосъемки, при нажатии на кнопку **INFO**:

35 Символы управления видеосъемкой

36 Истекшее время воспроизведения/индикатор выполнения

Дополнительно для пунктов 25-33, только при увеличении фрагмента, при нажатии на кнопку **INFO**:

37 Указание на использование кнопки-коромысла дляувеличения/уменьшения фрагмента, включая коэффициент увеличения

38 Отображение размера и положения фрагмента

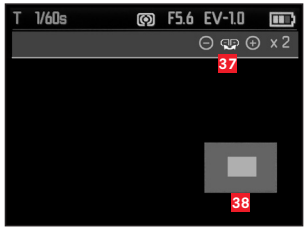

Дополнительно для пунктов 25–31, только для 100% вида фрагмента при нажатии на кнопку **INFO**:

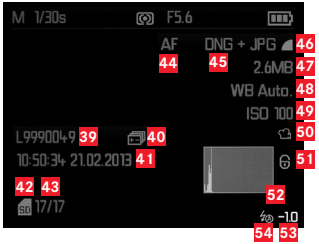

39 Номер папки/снимка

40 Автоматический брекетинг экспозиции

41 Дата и время показанного снимка

42 Карта памяти

43 Счетчик снимков (номер снимка/общее количество)

44 Режим настройки резкости
(см. 15)

45 Формат файла / степень сжатия

46 Разрешение JPEG / Формат видеосъемки

47 Размер файла

48 Баланс белого
(см. 17)

49 Чувствительность ISO
(примененное значение, см. 16)

50 Видеосъемка

51 Защищенный снимок

52 Гистограмма (не для видеосъемки)

53 Корректировка мощности вспышки, включая величину коррекции

54 Режим съемки со вспышкой
(см. 21, появляется без корректировки мощности вспышки)
a. Индикация отсутствует: Съемка без вспышки
b. ϟA / ϟ / ϟS / ϟStudio: Съемка без предварительной вспышки
c. ϟA👁 / ϟ👁 / ϟS👁: Съемка с предварительной вспышкой

ПУНКТЫ МЕНЮ

Страница 1

JPG Resolution	см. стр. 32
File Format	см. стр. 32
Video Resolution	см. стр. 54
Auto ISO Settings	см. стр. 35
Exposure Metering	см. стр. 42
Continuous Shooting	см. стр. 24
AF Assist Lamp	см. стр. 38
MF Assist	см. стр. 41

Страница 2

Image Stabilization	см. стр. 59
Video Stabilization	см. стр. 54
Film Mode	см. стр. 37
Sharpness	см. стр. 36
Saturation	см. стр. 36
Contrast	см. стр. 36
Flash Sync	см. стр. 53
Monitor Brightness	см. стр. 31

Страница 3

Monitor Color Adjustment	см. стр. 31
Rec. Histogram	см. стр. 43
Play Histogram	см. стр. 43
Reset Image Numbering	см. стр. 58
Auto Review	см. стр. 60
Auto Power Off	см. стр. 30
Auto LCD Off	см. стр. 31
Color Space	см. стр. 58

Страница 4

Date/time	см. стр. 30
Wind Noise cancellation	см. стр. 55
Shutter Volume	см. стр. 30
Acoustic Signal	см. стр. 30
Language	см. стр. 30
Auto Rotate Display	см. стр. 66
FlashAir	см. стр. 67
Protect	см. стр. 65

Страница 5

Format	см. стр. 57
Firmware Version	см. стр. 68
User Profile	см. стр. 59

ТЕХНИЧЕСКИЕ ХАРАКТЕРИСТИКИ

Тип камеры Leica X-U (Typ 113)
Датчик КМОП-датчик, размер APS-C (23,6 x 15,7мм) с 16,5/16,2 млн. пикселей (всего/фактически), формат соотношения сторон 3:2
Разрешение на выбор для формата JPEG: 16M - 4928 x 3264 пикселей, 12.2M - 4272 x 2856 пикселей, 7M - 3264 x 2160 пикселей, 3M - 2144 x 1424 пикселей, 1.8M - 1632 x 1080 пикселей, DNG: 4944 x 3278 пикселей
Формат видеосъемки MP4
Разрешение видео/Частота кадров на выбор: 1920 x 1080п, 30к/с или 1280 x 720п, 30к/с
Объектив Leica Summilux 1:1,7/23 мм ASPH. (соответствует 35мм для малого формата), 10 линз в 8 группах, 4 асферические поверхности линз, подводное защитное стекло
Настройка диафрагмы От ф.р./1,7 до ф.р./16 с шагом по ⅓EV
Форматы файлов графических данных / степени сжатия На выбор:
JPG Superfein, JPG Fine, DNG + JPG Superf, DNG + JPG Fine
Носители данных Карты памяти SD/SDHC/SDXC, мультимедийные карты памяти
Диапазон ISO Автоматически, ISO 100, ISO 200, ISO 400, ISO 800, ISO 1600, ISO 3200, ISO 6400, ISO 12500
Баланс белого автоматический, предварительные настройки: дневное освещение, облачность, галогенные лампы, тень, электронная вспышка, две ручные настройки, ручная настройка цветовой температуры
Подводный режим съемки Вызывается отдельной кнопкой, адаптирует баланс белого и коррекцию искажения изображения к условиям под водой
Система автоматической фокусировки Система автоматической фокусировки на основе контрастности
Диапазон фокусировки От 20 см до бесконечности, автоматическая (автофокусировка) или ручная регулировка фокусного расстояния, на выбор функция лупы в качестве инструмента настройки фокусировки
Методы измерения автоматической фокусировки точечный, 11-точечный, оценочный, определения лица
Режимы экспозиции Программная автоматика, автоматическое определение выдержки, автоматическая определение диафрагмы и ручная регулировка
Определение экспозиции Оценочный, центрально-взвешенный, точечный замер
Корректировка экспозиции ±3EV шагами по ½EV
Автоматический брекетинг экспозиции Три снимка с градацией до 3EV, настройка шагами по ⅓EV
Диапазон настройки выдержки от 30 с до $\frac{1}{2000}$с
Непрерывная съемка 3 к/с или 5 к/с, макс. семь снимков при постоянной частоте кадров в формате DNG + JPG Fine

Режимы съемки со вспышкой Автоматический, автоматический/снижение эффекта «Красные глаза», Вкл всегда; Вкл. всегда /снижение эффекта «Красные глаза», Длительная синхронизация, Длительная синхронизация /t/снижение эффекта «Красные глаза», Выкл

Корректировка мощности вспышки ±3EV шагами по ⅓EV

Рабочий диапазон встроенной вспышки (для ISO 100/21°) ок. 0,3 - 2,0 м, ведущее число 5

Временной интервал между вспышками встроенной вспышки ок. 5 с при полном уровне заряда аккумулятора

Дисплей 3“ TFT LCD, около 920 000 пикселей

Автоспуск Время таймера по выбору 2 или 12 секунд

Условия эксплуатации Температура окружающей среды: от -10°C до +40°C / 0°C - 40°C (на земле /под водой), максимальная влажность воздуха 85% (без конденсирования)

Водо- и пыленепроницаемость В соответствии с классом защиты (IP68) согласно классификации JIS/IEC (сообразно условиям испытаний компании Leica Camera AG[1]), обеспечивает возможность съемки под водой на глубине до 15 м и на протяжении до 60 минут

Ударопрочность Соответствует требованиям положениям стандарта MIL-STD-810G по методу 516.5[2] (согласно условия испытаний компании Leica Camera AG[1])

Электропитание Литий-ионная аккумуляторная батарея, номинальное напряжение 3,7 в, емкость 1600 мАч (по стандарту CIPA): ок. 450 снимков, время заряда (после полной зарядки): ок. 200 мин., модель BP-DC8, изготовитель: PT SANYO Energy Batam, изготовлено в Индонезии

Зарядное устройство Вход: переменное напряжение 100 - 240 В, 50/60 Гц, 0,2 А, с автоматическим переключением. Выход: постоянное напряжение 4,2 В, 0,65 А, модель BC DC8, условия эксплуатации: 0 - 35°C Изготовитель: Phihong (Dongguan) Electronics Co., Ltd, изготовлено в Китае

Корпус пластмассовая бобышка, верхняя и нижняя крышки из алюминия, гибкое армирование термопластическим эластомером

Штативное гнездо A ¼ DIN 4503 (¼“)

Размеры (ШхВхГ) около 140 x 79 x 88 мм

Масса около 600/635г (без/с аккумуляторной батареей)

[1] Условия этих испытаний не являются общей гарантией в отношении стойкости к повреждениям или разрушениям, например, являются чисто внешними следствиями испытания на ударопрочность, такими как отколовшиеся частицы краски или деформации; также водонепроницаемость после испытания на ударопрочность не является частью испытаний на водонепроницаемость. Они не касаются других жидкостей, кроме пресной или соленой воды, а также гидродинамического давления или давления струи.

[2] При этом испытании камера падает с высоты 1,22 м на древесную плиту толщиной 5 см.

Мы оставляем за собой право на внесение изменений в конструкцию и исполнение изделия.

LEICA PRODUCT SUPPORT

На технические вопросы, связанные с продукцией Leica, включая и прилагавшееся к фотокамере программное обеспечение, вам ответят в письменной форме, по телефону или по электронной почте сотрудники службы технической поддержки. Сотрудники этой службы также смогут вам помочь при выборе нужного изделия, а при также заказе инструкций.
Вы также можете задать свой вопрос через контактный формуляр на веб-сайте компании Leica Camera AG.

Leica Camera AG
Product Support / Software Support
Am Leitz-Park 5
D-35578 Wetzlar
Телефон: +49(0)6441-2080-111 /-108
Факс: +49(0)6441-2080-490
info@leica-camera.com / software-support@leica-camera.com

LEICA CUSTOMER CARE

Для технического обслуживания вашего оборудования Leica, а также в случаях его поломки вы можете обратиться в сервисный центр компании Leica Camera AG или ремонтную службу представительства Leica в вашей стране (список адресов указан в гарантийном листе).

Leica Camera AG
Customer Care
Am Leitz-Park 5
D-35578 Wetzlar
Телефон: +49(0)6441-189
Факс: +49(0)6441-339
customer.care@leica-camera.com

Leica X-U

설명서

머리말

안녕하십니까 고객님,
당사는 귀하가 새로운 Leica X-U (타입 113)와 함께 촬영하며 더 큰 기쁨과 성공을 만끽하시길 바랍니다.
이 튼튼한 아웃도어 카메라는 습기와 먼지로부터 특별히 보호되며, 따라서 극한의 조건에서도 편리한 촬영을 할 수 있습니다. 뿐만 아니라 수중 촬영을 위한 특수 프로그램에 최적화되어 있습니다. Leica X-U로 첫 수중 촬영을 시작하기 전에 94-97페이지의 관련 참고사항 및 설명을 숙지하십시오!
Leica Summilux 1:1,7/23mm ASPH 렌즈의 최적화된 수행능력은 물 속에서조차 뛰어난 촬영 품질 실현을 가능하게 합니다.
Leica X-U의 완전 자동화 프로그램 제어를 통해 편리한 촬영이 가능해집니다. 또한 원하실 경우 언제나 수동 설정을 통해 취향에 맞는 사진 작업을 할 수 있습니다. 수많은 특수 기능들이 까다로운 촬영 환경에서도 높은 수준의 퀄리티를 가능하게 합니다.
Leica X-U의 이 모든 기능들을 제대로 활용하기 위해 본 설명서를 읽어주시기 바랍니다.

제품 내역

Leica X-U를 사용하기 전에 내용물이 완전히 배송되었는지 확인해 주시기 바랍니다.

a. 배터리 Leica BP-DC8
b. 배터리 케이스
c. 충전기 BC-DC8 분리가능한 플러그 포함
d. 스트랩
e. 보안 테이프를 포함한 렌즈 덮개
f. 핫슈 커버

이 제품은 최종 소비자의 사적인 사용을 위한 AVC 특허권 라이센스의 대상입니다. 최종 소비자는 AVC 표준에 ("AVC 비디오") 따른 인코딩(i)과 한 최종 소비자가 개인 사용을 목적으로 AVC 표준에 따라 인코딩 했거나, AVC 비디오를 제공할 라이센스를 소유하고 있는 제공자로부터 획득한 AVC 비디오S의 디코딩(ii)에 있어 어떠한 보상도 받을 수 없습니다. 그 외에 어떤 목적으로도 라이센스가 허가되지 않습니다. 더 자세한 정보는 MPEG LA, L.L.C. 홈페이지 http://www.mpgegla.com 에서 확인하십시오.
그 외에 모든 사용, 특히 유료 AVC 비디오 제공에 있어 MPEG LA, L.I.C.와의 특별 라이센스 협약이 필요합니다. 더 자세한 정보는 MPEG LA, L.L.C. 홈페이지 http://www.mpgegla.com 에서 확인하십시오.

•

MSIP제품정보

기기의명칭 (모델명):	디지털 카메라 LEICA X-U (Typ 113)
전국서비스대표번호 :	02-2285-4421 (라이카 카메라 코리아 서비스센터)
인증 번호:	MSIP-REI-LcK-X-U (Typ 113)
신청자 이름:	라이카 카메라 코리아
기관에 의해 결정된 기기의 명칭:	디지털 카메라
제조자 :	라이카 카메라 AG
제조국가 :	독일
인증받은자의상호 :	라이카 카메라 코리아

해당 무선설비는 전파혼신 가능성이 있으므로 인명안전과 관련된 서비스는 할 수 없습니다.

기종별	사용자 안내문
B급 기기 (가정용 방송통신기자재)	이 기기는 가정용(B급) 전자파적합기기로서 주로 가정에서 사용하는 것을 목적으로 하며, 모든 지역에서 사용할 수 있습니다.

전지 및 자율안전확인정보

전지종류	리튬이온2차전지
모델명	BP-DC8
정격	3,7V 1600mAh 6,0Wh
신고필증번호	YU12054-13006
원산지	Cell made in Japan, further processed in Indonesia
공장명	PT.SANYO Energy Batam
제조자명	라이카 카메라 AG
수입자명	02-2285-4421 (라이카 카메라 코리아 서비스센터)
제조년월	배터리 케이스에 표기된 제조 년월. 표기 방법은 다음과 같습니다. 연 - 월
전지본체 주의문구	┌화기에 가까이 두지 마십시오. ┌분해하지 마십시오. ┌전용충전기만 사용하십시오. ┌섭씨60℃이상에서 보관하지 마십시오.

중요

Leica X-U를 물 속에서 사용하려는 경우, 반드시 다음 페이지의 참고 사항을 숙지해야 합니다. 또한 해당 사용처의 특별 기능에 대한 설명을 확인할 수 있습니다.

방수 및 방진에 대한 참고사항

- Leica X-U의 방수 및 방진 사용은 JIS/IEC 분류에 의해 규정된 조건에 따라 보호 등급 IP68에 해당합니다. 첫 번째 숫자는 입자의 침투에 대한 불투수 정도를, 두 번째 숫자는 습도/수분에 대한 것을 나타냅니다. 분류 기준의 더 자세한 내용은 해당 문헌을 참조하시기 바랍니다.
- Leica X-U의 경우는 IP68이며, 15m의 최대까지의 수심에서 카메라로 60분까지 사용할 수 있습니다. 이를 위한 전제 조건은 아래의 참조 사항들을 빠짐없이 숙지하고 따르는 것입니다. 그러나 이것이 모든 상황 하의 손상으로부터 방수, 방진 및 보호된다는 것을 전적으로 보장하지는 않습니다.
- IP68 분류는 다른 액체가 아닌, 담수 또는 해수와 관련이 있습니다. 이는 또한 카메라와 부딪치는 높은 압력의 물로부터의 보호를 의미하지 않습니다 (가령 카메라를 가지고 물 속으로 뛰어들거나, 폭포수 안에 있거나, 호스에서 분출되는 물을 맞거나, 높은 압력의 물총 등).
- 이 카메라는 0°C 에서 40°C사이의 온도 내에서만 방수 및 방진이 유지됩니다. 카메라를 알맞은 조건에서 사용 및 보관할 수 있도록 유의하십시오. 예를 들어, 직사광선 또는 히터, 자동차의 대시보드 위 등에 카메라를 두면 안됩니다. 마찬가지로, 뜨거운 물 속에서의 사용에 유의하십시오. 예를 들어, 뜨거운 온천 또는 스파에서는 권장하지 않습니다.
- 이 카메라는 충격에 대해 상당 부분 안전합니다. MIL-STD-810G 방법 516.5에 따라 낙하 시험을 통과한 바 있습니다. 그러나 이것이 모든 상황 하의 손상으로부터 보호된다는 것을 전적으로 보장하지는 않습니다.
- 분류 기준에 대한 자세한 내용은 해당 문헌을 참조하시기 바랍니다.
- 카메라를 떨어뜨리거나, 과도한 압력 또는 충격을 가하면 방수 및 방진에 영향을 미칠 수 있습니다. 이러한 경우에는 검사를 위해 카메라를 반드시 공식 서비스 센터(유료)에 맡겨야 합니다.
- 카메라 내부는 방수처리가 되어있지 않으므로 물이 닿지 않도록 주의하십시오.
- 부적절한 사용으로 인한 수분 침투로 인해 발생한 문제는 Leica 품질 보증에 포함되지 않습니다.
- 이 카메라는 물에 뜨지 않으므로 깊은 물에서 주의하십시오!

취급

이 참고 사항은 방수 및 방진을 보장하기 위하여 설명서에 필요한 특정 작업을 추가적으로 설명합니다.

배터리/메모리카드 변경시

덮개를 열기 전

- 카메라가 습하거나 먼지가 앉은 경우, 또는 선탠 오일이나 크림 등으로부터 먼지 입자/이물질 등이 묻지 않았는지 확인하십시오. 카메라를 청소하여 건조한 상태로 만드십시오. 필요한 경우 부드러운 마른 천이나 풀무 또는 브러시를 이용하세요.
- 또한 작업시 건조하고 깨끗한 손을 유지하십시오.
- 특히, 갑작스러운 물 또는 먼지의 노출로부터 안전한 장소에서 교체하십시오.
- 카메라를 최대한 고정하여 잡음으로써, 가령 플랩 가장자리에 아직 남아있는 물이나 먼지 입자가 카메라에 침투하지 않도록 하십시오.
- 이물질이 없고 카메라가 건조한 상태에서 배터리/메모리카드 덮개를 여십시오.

덮개를 열고 난 후

- 덮개, 덮개 가장자리의 봉인, 배터리함 및 메모리 카드함을 조심스럽게 확인하십시오. 아직 남아있는 물 또는 청소 후에도 남은 습기/물방울 등을 곧바로 부드럽고 마른 천으로 닦아내고, 모래와 머리카락 등의 입자를 제거하십시오. 밀폐 플레이트는 깨지거나 변형되어서는 안되며, 의심되는 경우 정기적으로 교체해야 합니다. 이 경우 검사를 위해 반드시 공식 서비스 센터(유료!)에 맡겨야 합니다.

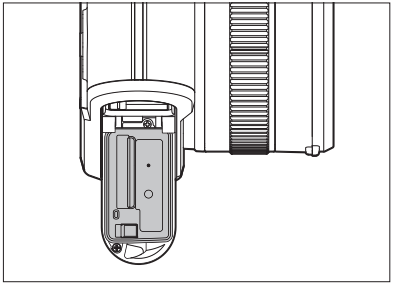

배터리/메모리카드는 반드시 건조하고 깨끗해야 합니다.

- 덮개 내부에 남은 습기가 응결 (아래 참조) 또는 문제를 유발할 수 있습니다.

덮개를 닫은 후

- 잠금 레버 및 잠금 슬라이드가 모두 알맞게 잠겨 있고 끝까지 장착되었는지 확인하시기 바랍니다.

물 속에서

- 물 속에서는 배터리함/메모리카드 덮개를 열거나 닫지 마십시오.
- 카메라에 충격을 가하지 마십시오.

물 속에서 카메라를 사용한 후 청소하기

- 카메라를 물 속 또는 비/눈 속에서 사용한 후에 반드시 한 시간 이내로 건조/청소 해야 합니다. 이것을 무시할 경우, 다양한 종류의 손상을 초래하고/또는 방수 및 방진에 영향을 줄 수 있습니다. 이는 자외선 차단제, 목욕 소금, 세제/비누, 유기 용제, 기름이나 알코올/음료 잔류물 등이 남은 경우에도 동일하게 적용됩니다. 청소할 때 손이 건조하고 깨끗한지 확인하고, 카메라가 물/이물질에 노출되지 않도록 주의하십시오. 절대로 어떠한 세탁세제 또는 청소세제나 화학 약품을 사용하지 마십시오 (알코올, 희석제, 가솔린 등).
- 만약 카메라가 바닷물 또는 모래/먼지가 많은 환경에서 사용된 경우, 약 10분 동안 흐르거나 용기에 담은 담수/수돗물로 씻어내야 합니다. 예를 들어 마이크 입구의 입자를 제거하려면 흔들어서 털어내고, 절대로 뾰족한 물건을 집어넣지 마십시오 (입구에 물 또는 입자가 들어간 경우 오디오 촬영에 영향을 줄 수 있습니다). 모든 버튼/스위치가 동작하는지 확인하십시오. 즉, 부진이나 파편 또는 입자에 의해 문제가 생겼거나 차단되었는지 확인하십시오.
- 카메라 하우징에서 나오는 물거품은 정상적인 현상이며 고장이 아닙니다.
- 카메라를 청소하고 물기를 닦은 후 통풍이 잘 되는 그늘진 곳에 건조시키십시오. 이 때 마른 수건 위에 올려두는 것이 좋습니다. 이렇게 하면 여러 입구에서 흘러나온 물을 빨아들일 수 있습니다.
- 건조시킬 때 절대로 뜨거운 바람을 사용하지 마십시오 (드라이기 등).
- 이물질이 없고 카메라가 건조한 상태에서 배터리/메모리카드 덮개를 여십시오.
- 청소에 대한 더 자세한 일반적인 정보는 160페이지를 참고하세요.

응결

- 카메라 내부에 습기가 없더라도, 공기 중에 잔류한 습기가 응결 (김서림) 할 수 있습니다. 이는 내부와 외부, 특히 모니터 렌즈의 카메라 공간 사이의 큰 온도 차이에 의해 불가피하게 발생합니다.
- 응결로 인한 서리를 제거하기 위해, 가능한 한 일정한 온도를 유지하는 환경에서 배터리함/메모리 카드 슬롯 덮개를 엽니다. 높은 온도/공기중 습도 또는 모래나 먼지가 있는 장소는 피하십시오.
- 배터리와 메모리카드를 꺼낸 후 덮개를 열어두어, 카메라 내부의 공기와 바깥 온도가 같아질 수 있도록 합니다. 이에 따라 김서림 현상은 사라집니다.
- 만약 현상이 사라지지 않는 경우, 대리점이나 Leica 고객 지원 부서에 문의해야 합니다.

수중 사진촬영 / 비디오촬영

수중에서의 색표현은 공기 중에서와 확연한 차이가 있습니다. 깊이/거리의 증가와 함께 특정 빛의 요소들은 필터링됩니다. 따라서 – 추가적인 광원 없이 – 5m 정도 부터는 붉은색이 없고, 15m 즈음에서는 주황색이, 약 30m 지점에서는 노란색이 사라지기 시작합니다.

수중 프로그램

이를 보완하기 위해, 라이카 X-U에서는 커스텀 화이트 밸런스를 포함하는 수중 모드가 있습니다(촬영모드 내에서만). 이 때 일반적인 화이트 밸런스 기능은 사용이 불가능해지며, WB 버튼을 눌러 해당하는 메뉴 항목이 비활성화로 표시됩니다.

기능 켜기/끄기

방향키 아래를 누르십시오

- 수중모드가 켜져 있는 경우 헤드라인 왼쪽에 가 나타나며, 설정된 화이트 밸런스 표시가 꺼집니다.

카메라의 기타 다른 기능들은 수중 사진촬영 및 비디오촬영에서 변경사항 없이 사용 가능합니다.
또한 이 경우, 깊이/거리의 감소에 따라 밝기가 급격하게 낮아지며, 부유 물질의 영향으로 특정 상황에서 화질을 저해할 수 있습니다. 이는 플래시를 사용한 촬영에서도 마찬가지입니다. 예를 들어, 플래시 범위가 낮아질 수 있는 경우가 이에 해당합니다.

참고:
내장된 플래시 장치는 수심 5m까지만 사용할 것을 권장합니다. 깊은 수심에서는 강한 외장형 UW 호환형 플래시 장치를 사용해야 하며, 이것은 별도의 케이블 없이 카메라와 릴리징할 수 있는 것이어야 합니다 (다른 공급 업체의 전문 상점에서 구입 가능).

주의 사항

- 전기 부품들은 정전기 방전에 민감하게 반응합니다. 예를 들어 사람들이 합성 카페트위를 걸어갈때 수만 볼트의 전기를 쉽게 흡수할 수 있는것 처럼, 전도성 표면에 배치된 카메라를 만지면 방전이 일어날 수 있습니다. 단지 카메라 하우징만이 이 방전에 영향을 받으며, 전자기기는 어떠한 영향도 받지 않습니다. 하지만 별도로 내장된 안전회로에도 불구하고 플래시 소켓과 같은 외부 콘택트는 안전상의 이유로 가능한 터치되어서는 안됩니다.
- 콘택트를 닦을 때 광학 극세사 섬유를 사용하지 마시고(합성섬유), 그 대신 면 또는 린넨 섬유를 사용하십시오! 콘택트를 만지기 전, 의도적으로 가열 파이프 또는 냉각 파이프를 만져 모든 정전기의 방전을 확인할 수 있습니다(전도체, 접지 소재). 카메라를 건조한 곳에 보관하고, 보관 시 렌즈 뚜껑과 플래시 소켓 및 파인더 소켓 덮개를 씌워 콘택트의 오염과 산화를 방지하십시오.
- 작동 오류, 합선 및 감전을 방지하기 위해서는 추천 악세서리만을 사용하시기 바랍니다.
- 하우징 부품들을(덮개) 분리하지 마십시오. 오직 공식 지정된 서비스 센터에서만 전문적인 수리를 받으실 수 있습니다.

법적 고지사항

- 저작권법에 유의하시기 바랍니다. 테이프나 시디와 같이 이미 제작된 미디어 또는 타인에 의해 출시되거나 전송된 자료를 촬영하거나 출시할 경우, 저작권법을 위반할 수 있습니다.
- 이것은 배송된 모든 소프트웨어에도 해당됩니다.
- SD 및 로고는 등록된 상표입니다.

본 설명서에서 언급되는 다른 명칭, 회사명, 상품명은 해당 기업 고유 상표 또는 등록된 상표입니다.

전기 및 전자 장치의 폐기

(분리 수거 시스템을 갖춘 EU 회원국 및 기타 유럽 국가에 적용)

이 장치에는 전기 또는 전자 부품이 포함되어 있기 때문에 일반 쓰레기와 함께 버려서는 안 됩니다! 그 대신 재활용할 수 있도록 해당 지역에 마련된 분리 수거 장소에 버려야 합니다. 분리 수거에 대한 비용 부담은 없습니다. 장치에 교체할 수 있는 일회용 전지나 충전용 배터리가 들어 있을 경우, 우선 해당 전지를 빼서 경우에 따라 해당 지역의 규정에 따라 폐기해야 합니다.
이에 대한 자세한 정보는 해당 지역의 관계 당국, 폐기물 처리업체 또는 제품 구입처에 문의하십시오.

카메라 제조일

카메라의 생산일자는 워런티 카드 또는 상자의 스티커에서 찾아 보실 수 있습니다.
표기 형식: 연/월/일

목차

머리말 92

제품 내역 92

수중촬영모드 94
방수 및 방진 참고사항 95
조작법 95
배터리/메모리카드 교체 시 95
수중촬영 이후의 청소 96
수중 사진촬영/비디오촬영 97
수중촬영 프로그램 97

주의 사항 98
법적 고지사항 98
전기 및 전자 장치의 폐기 98

부품 명칭 102

퀵 가이드 104

자세한 설명서
준비과정
끈 달기 106
배터리 충전 106
배터리/저장 카드 교체 110

주요 설정 / 조작 사항
메인 스위치 114
연속 촬영 빈도수 114
릴리즈 115
메뉴 조작 116

카메라 기본 설정
메뉴 언어 120
날짜 / 시간 120
카메라 자동 전원 120
버튼음과 종료음 120
모니터 설정 121
촬영 기본 설정
화일 형식 / 압축비 122
JPEG 해상도 122
화이트 밸런스 123
ISO 감도 125
사진 속성 126

촬영 모드
초점거리 설정 128
자동 거리 설정 / 자동 촛점 128
AF 보조 라이트 128
자동 촛점 계측 방법 129
수동 거리 설정 131
수동 거리 설정 보조 기능 131

노출 측정 및 조작
노출 측정 방법 132
히스토그램 133
노출 조작 134
자동 프로그램 135
기본 셔터 속도와 조리개 조합 변경 135

자동 시간 136
자동 조리개 136
수동 설정 137
측정값 저장 137
노출 교정 138
자동 노출 순서 139

플래시 촬영
내장 플래시 기기 140
플래시 모드 141
플래시 범위 142
동시녹음 시간 143
플래시 노출 교정 143

기타 기능들
비디오 촬영 144
음향 녹음 145
자동 릴리즈 146
저장 카드 포맷 147
작업 색 공간 설정 148
새로운 폴더 번호 생성 148
사용자 프로필 149
손떨림 보정 149

재생 모드
재생 모드 종류 150
일반 재생 150
비디오 재생 151
촬영물 선택 152
촬영물 확대/16개 촬영물동시 재생 152
부분 선택 153
촬영물 삭제 154
촬영물 보호/삭제 보호 취소 155
촬영물 세로모드 재생 156

기타
컴퓨터에 전송하기 157
무선 전송 157
로우 데이터 작업 (DNG) 158
펌웨어 업데이트 설치 158
부속품 159
대체 부품 159
주의사항 및 관리 방법 160

색인 166

부록
공고 168
메뉴 포인트 176

기술 제원 178

Leica 서비스 주소 180

부품 명칭

봉투 앞뒷면 사진

정면

1. 가죽끈 고리
2. 플래쉬 장치
3. 렌즈
4. 자동릴리즈 LED / AF 보조 라이트

위에서 본 모습

5. 거리 설정
   a. 거리 설정 인덱스
6. 릴리즈
7. 메인 스위치
8. 비디오 릴리즈
9. 조리개 설정 휠
10. 셔터 속도 설정 휠
11. 스피커
12. 핫슈
13. 마이크

뒷모습

14. **MENU/SET** 버튼
    - 메뉴 불러오기
    - 메뉴 설정 저장과 하위 메뉴 및 메뉴 닫기
15. **ISO** 버튼으로 감도 메뉴 불러오기
16. **WB** 버튼으로 화이트 밸런스 불러오기
17. **DELETE/FOCUS** 버튼
    - 삭제 메뉴 불러오기
    - 거리 측정 방법 메뉴 불러오기
    - AF 측정 범위 활성화
18. **PLAY** 버튼
    - 재생모드 (유지) 활성화
    - 촬영물 1대1 재생으로 돌아가기
19. 설정 스위치
    - 수동 거리 조절
    - 메뉴 및 하위 메뉴 목록에서 넘기기
    - 노출 교정값 설정, 노출 순서, 플래시 노출 순서
    - 재생중인 촬영물 확대/축소
      더 느린 셔터스피드 설정
20. 방향버튼
    - 메뉴 및 하위 메뉴 목록에서 넘기기
    - 촬영 저장에서 넘기기
    - AF 측정 범위 옮기기
    - 노출 교정을 위한 메뉴 불러오기, 노출 순서와 플래시 노출 교정 (**EV+/-**)
    - 불러오기 / 플래시 모드 메뉴 불러오기 / 하위 메뉴 불러오기 (⚡)
    - 불러오기 / 자동 릴리즈 메뉴 설정 / 설정 저장없이 메뉴와 하위 메뉴 닫기 (⏻)

21. **INFO** 버튼
    - 촬영 및 재생 모드에서 모니터 표시 선택
    - 중앙으로 수동 이동시킨 자동 촛점 측정 범위 리셋
    - 메뉴 설정 저장 및 하위메뉴, 메뉴 닫기
22. 상태표시 LED
    a. 깜빡임:
       거리 설정 불가능 / 사진 정보 입력 중/읽고 있는 중
    b. 켜져있음:
       거리 및 노출 설정 완료 및 저장
23. 모니터

밑면

24. 배터리 덮개 / 저장 카드 보관함
    a. 잠금/해제 레버 포함
    b. 잠금/해제 레버 포함
25. 삼각대 나사 A ¼, DIN 4503 (¼")
26. 저장카드 보관함
27. 배터리 부분
28. 배터리 잠금 슬라이더

퀵 가이드

필수 부품:
- 카메라
- 배터리
- 전용 플러그를 포함한 충전기
- 저장 카드(제품 내역에 포함되지 않음)

참고:
본 권장 설정은 Leica X-U를 처음 접하는 사용자가 간편하게 빠르고 안전한 사진촬영을 할 수 있도록 합니다. 여러가지 모드와 기능에 대한 자세한 사항은 해당 페이지를 참고하시기 바랍니다.

수중 촬영 사용을 위하여 94-97페이지의 특별 참고 사항을 확인하십시오.

준비과정:

1. *전용 플러그를 충전기에 장착하십시오 (109페이지)*
2. *배터리를 충전기에 삽입하십시오(109페이지)*
3. *충전기를 전기 콘센트에 연결하십시오*
4. *메인 스위치를* **OFF***로 설정하십시오 (114페이지)*
5. *충전된 배터리를 카메라에 장착하십시오 (110페이지)*
6. *메모리 카드를 삽입합니다(112페이지 참조)*
7. *렌즈 뚜껑을 여십시오*
8. *메인 스위치를* **S***로 설정하십시오 (114페이지)*
9. *원하시는 메뉴 언어를 선택하십시오 (116/120페이지)*
10. *날짜와 시간을 설정하십시오 (116/120페이지)*

사진 촬영:

1. *셔터 속도 와 조리개 설정 휠을* **A** *로 설정하십시오*
2. *노출 측정 방식을* ◎ *로 설정하십시오 (116/132페이지)*
3. *거리 설정을* **AF***로 설정하십시오*
4. *자동초점 측정은* 11 Point (평가측광식) *에서 설정합니다 (130페이지)*
5. *원하는 이미지 영역을 선택합니다*
6. *릴리즈를 첫번째 압력점까지 눌러 거리 설정과 노출 측정을 활성화하고 저장하십시오 (115페이지)*
7. *촬영을 위해 셔터를 완전히 눌러주십시오*

촬영물 보기:

PLAY*–버튼을 누르십시오*

다른 촬영물 보기:
십자버튼을 좌/우로 눌러주십시오

촬영물 확대:

설정 스위치를 오른쪽으로 (+) 누릅니다 (152페이지)

촬영물 삭제:

DELETE/FOCUS*버튼을 누르고 나타나는 메뉴에서 원하시는 기능을 선택하십시오 (154페이지)*

자세한 설명서

준비 과정

끈 달기

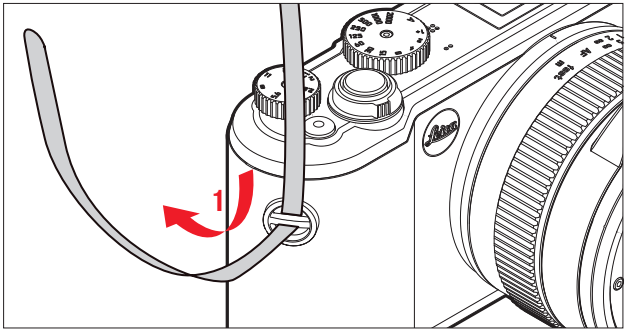

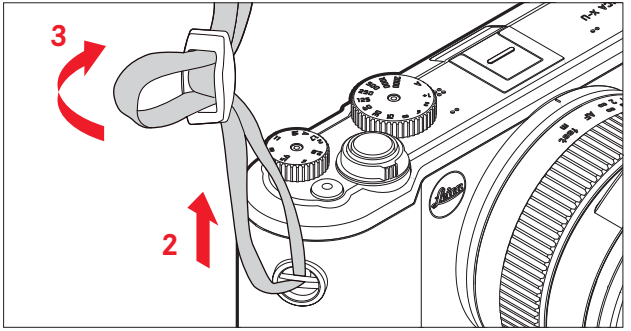

배터리 충전

Leica X-U는 리튬 이온 배터리에 의해 전력을 공급 받습니다.

주의사항:

- 오직 본 설명서 또는 Leica Camera AG에 의해 명시 및 서술된 배터리만이 카메라에 사용될 수 있습니다.
- 본 배터리는 오직 전용 충전기로 아래 서술된 방식에 따라 충전되어야 합니다.
- 지침사항에 맞지 않게 배터리를 사용하거나 지정되지 않은 종류의 배터리를 사용할 경우, 특정 상황에서 폭발이 일어날 수도 있습니다.
- 배터리는 장시간동안 햇빛, 열, 습기 또는 수분에 노출되어서는 안됩니다. 화재나 폭발을 방지하기 위해 배터리는 전자 레인지나 높은 압력의 용기에 위치해서는 안됩니다.
- 배터리를 절대로 불 속에 던지지 마십시오. 이것은 폭발을 발생시킬 수 있습니다!
- 습기가 차거나 젖은 배터리는 어떤 경우에도 카메라내에서 충전 및 사용되어서는 안됩니다.
- 배터리 접속이 항상 깨끗하고 자유롭게 엑세스할 수 있는지 확인하시기 바랍니다.
- 리튬 이온 배터리가 합선으로부터 보호받음에도 불구하고 페이퍼 클립이나 장신구 같은 금속 물질과의 접촉을 피해야 합니다. 합선된 배터리는 매우 뜨거우며 심각한 화상을 야기할 수 있습니다.

- 배터리를 떨어뜨린 경우, 즉각 배터리 하우징과 접선에 손상이 발생했는지 확인하십시오. 손상된 배터리를 사용할 경우, 카메라를 손상시킬 수 있습니다.
- 소음 발생, 변색, 변형, 과열 또는 유체 누출 경우, 배터리를 즉시 카메라 나 충전기에서 제거하고 교체해야합니다. 배터리를 계속 사용할 경우, 배터리 과열상태를 불러올 수 있으며, 이것은 화재 또는 폭발로 이어질 수 있습니다.
- 유체 누출이나 타는 냄새가 생길 경우, 배터리를 화기로부터 멀리하십시오. 누출된 유체는 화재를 불러올 수 있습니다.
- 오직 본 설명서 또는 Leica Camera AG에 의해 명시 및 서술된 충전기만이 사용되어 질 수 있습니다. Leica Camera AG로부터 승인받지 않은 충전기를 사용할 경우, 배터리에 손상을 입힐 수 있으며, 심각한 경우에는 생명을 위협하는 심각한 부상을 야기할 수 있습니다.
- 제공되는 충전기는 오로지 본 배터리 타입만을 충전하는데 사용되어져야 합니다. 다른 용도로는 사용하지 마시기 바랍니다.
- 주 전원 콘센트에 자유롭게 연결될 수 있는지 확인하십시오.
- 충전시에는 열이 발생합니다. 그러므로 충전은 좁고 공기가 통하지 않는 폐쇄된 공간에서 이루어져서는 안됩니다.
- 충전기와 배터리는 개봉되어서는 안됩니다. 수리는 공식 지정된 수리 센터에서만 실행되어야 합니다.
- 배터리가 어린이의 손에 닿지 않도록 주의하십시오. 배터리를 삼키면 질식사할 수 있습니다.

응급 조치:

- 배터리 액이 눈에 닿으면 실명의 위험이 있습니다. 깨끗한 물로 즉시 눈을 씻어내십시오. 눈을 손으로 비비지 마십시오. 즉시 의사의 치료를 받으십시오.
- 누출된 용액이 피부나 옷에 닿으면 부상의 위험이 있습니다. 오염된 곳을 즉시 깨끗한 물로 씻어내십시오. 병원 치료는 필요하지 않습니다.

참조 사항:

- 배터리는 오직 카메라 외부에서 충전될 수 있습니다.
- 배터리는 카메라에 장착되어 사용되기 전에 충전되어야 합니다.
- 배터리는 충전 시 0°C에서 35°C도 사이의 온도를 가져야 합니다(그렇지 않을 경우, 충전기가 켜지지 않거나 다시 꺼지게 됩니다).
- 리튬 이온 배터리는 현재 충전 상태에 상관없이 언제나 충전될 수 있습니다. 충전 시작 시 부분적으로 방전될 경우, 더 빠르게 완전 충전 되어집니다.
- 리튬 이온 배터리는 완전히 방전되거나 완전히 충전된 상태가 아닌 부분적으로 충전된 상태에서 보관되야만 합니다. 매우 오랜 기간동안 보관되어질 경우, 일년에 약 두 번 정도 15분간 충전을 하여 배터리가 심방전되는 것을 방지해야 합니다.
- 충전 작업 시에 배터리는 가열됩니다. 이것은 불량이 아닌 정상적인 현상입니다.
- 새 배터리의 경우 완전 충전과 카메라 내에서의 사용으로 완전 방전되는 현상이 두세번 반복되고 나서야 완전한 용량에 도달합니다. 25번의 충전 작업마다 이러한 방전 작업이 다시 반복되어야 합니다.
- 재충전 리튬 이온 배터리는 내부 화학 작용을 통해 전력을 생산합니다. 이 반응은 외부 온도와 습도에 영향을 받을 수 있습니다. 배터리의 최대 작업 수명을 확보하기 위해 극단적인 외부 온도(저온 또는 고온)에 노출되어서는 안됩니다(예를 들어 여름이나 겨울에 주차되어 있는 차 안).
- 최적의 조건 하에 사용될지라도 모든 배터리는 한정적인 작업 수명을 가지고 있습니다! 수 백번의 충전 작업 후에 배터리 사용 시간이 상당히 줄어드는 것을 감지할 수 있게 됩니다.
- 손상된 배터리는 재활용 관련 규정에 부합하는 적절한 수거 장소에 보내시기 바랍니다.
- 탈착식 배터리는 카메라 내의 내장 배터리에 전력을 공급합니다. 이 내장 배터리는 입력된 날짜와 시간이 최대 2일간 저장될 수 있도록 해줍니다. 내장 배터리가 방전되면 메인 배터리에 의해 다시 충전됩니다. 탈착식 배터리를 장착하면 60시간 후 내장 배터리의 최대 용량에 도달합니다. 카메라의 전원을 켤 필요는 없습니다. 날짜와 시간은 이 경우 다시 입력해야 합니다.
- 카메라를 장시간 사용하지 않을 경우, 배터리를 분리하십시오. 이 경우, 먼저 메인 스위치를 이용하여 카메라를 끄십시오. 그렇지 않으면, 몇 주 후에 배터리가 완전히 방전되어 집니다. 예를 들어 카메라가 여전히 꺼져있음에도 (귀하의 설정을 유지하기 위해) 소량의 전류를 소비합니다. 그로 인해 전압이 급격히 낮아지게 됩니다.

충전기를 준비하십시오

충전기에는 현지 콘센트에 맞는 플러그가 포함되어 있어야 합니다.

플러그

장착

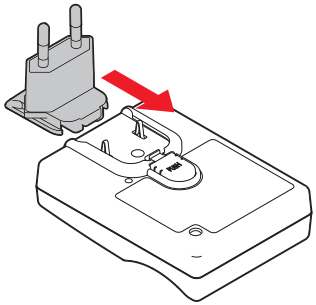

제거

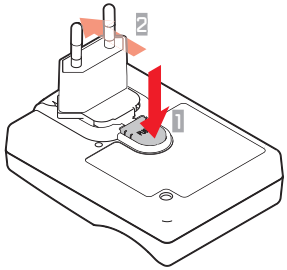

참고:
충전기는 자동으로 해당 공급 전압에 맞추어집니다.

배터리를 충전기에 삽입하십시오

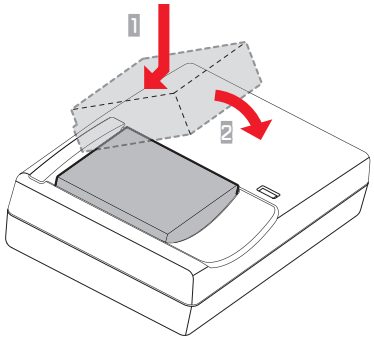

충전 상태 표시

충전 작업이 제대로 이루어지고 있으면 붉은색 LED 상태 표시등이 켜집니다. 배터리가 완전히 충전되면 녹색등이 켜집니다.

배터리/저장 카드 교체

메인 스위치를 OFF로 설정하여 카메라를 끄십시오

배터리 케이스 및 저장카드 입력구의 덮개를 개방하십시오

중요:

물 속에서 배터리함/메모리카드 덮개를 열거나 닫지 마십시오.

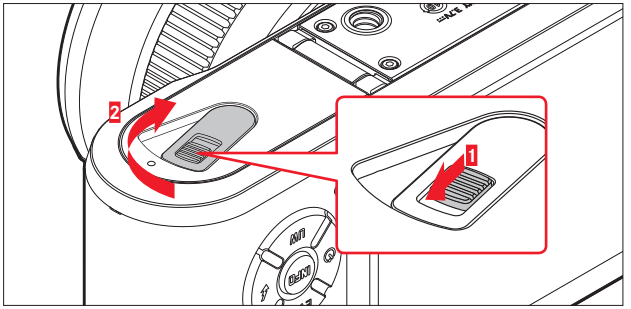

배터리를 삽입하십시오

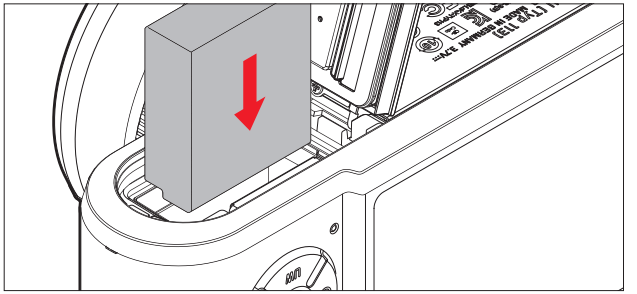

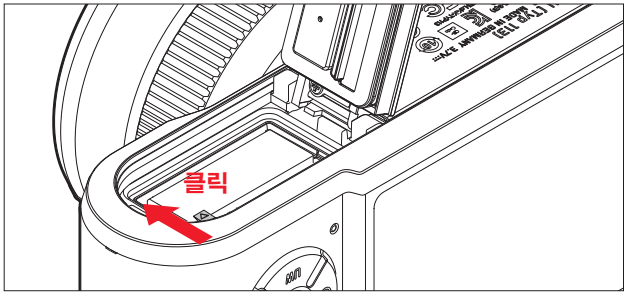

배터리를 분리하십시오

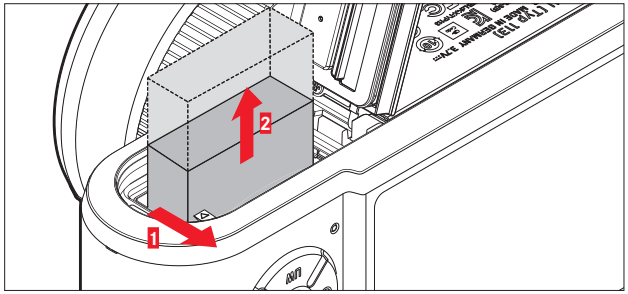

참고:
카메라가 켜진 상태에서 배터리를 분리하면 메뉴에서 선택한 설정이 지워지거나 저장카드가 손상될 수 있습니다.

충전 상태 표시

배터리 충전 상태가 모니터에 표시됩니다(168페이지).

참조 사항:

- 카메라를 장시간 사용하지 않을 경우, 배터리를 분리하십시오.
- 카메라 내에 위치한 배터리가 완전 방전된 후 늦어도 2일 후에는 날짜와 시간이 새로 입력되어야 합니다.

저장카드를 삽입하십시오

Leica X-U에서는 SD, SDHC, SDXC 카드를 사용할 수 있습니다.

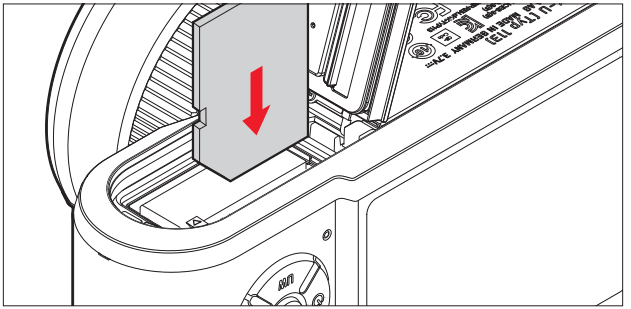

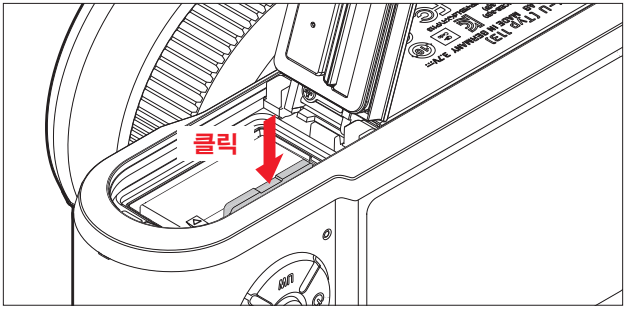

메모리 카드 분리

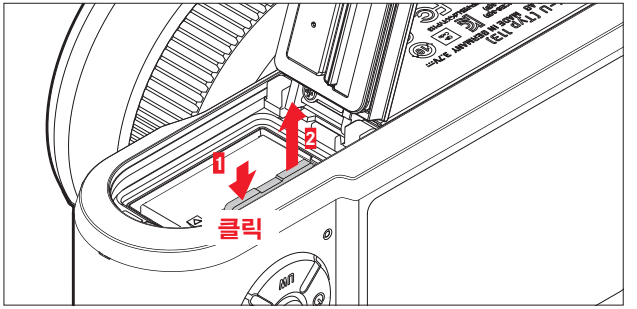

참조 사항:

- 저장카드의 접선을 만지지 마십시오.
- 카드가 삽입되지 않으면 올바른 방향인지 확인하십시오.
- SD; SDHC; SDXC 카드의 종류는 매우 다양합니다. 그러므로 Leica Camera AG는 모든 종류의 카드가 좋은 품질을 가지고 있는지, 또는 카메라와 호환되는지를 완전히 확인할 수 없습니다. 카메라 또는 카드의 손상은 정상적인 경우 발생하지 않습니다. 하지만 간혹 노네임 카드들이 SD, SDHC, SDXC 표준을 준수하지 않을 경우, Leica Camera AG는 어떠한 보장도 드릴 수 없습니다.
- 특히 비디오 촬영에서는 쓰기 속도가 높아야 합니다.
- 상태표시 LED가 카메라의 카드접속을 표시하고 있을 경우, 카드 삽입구를 열거나 카드 또는 배터리를 분리하지 마십시오. 분리할 경우, 카드 내의 데이터가 삭제되거나 카메라가 오류를 일으킬 수 있습니다.
- 전자기장, 정전기 방전 또는 카메라와 카드의 손상이 카드 내 데이터의 손상 또는 손실을 불러올 수 있기 때문에 데이터를 컴퓨터에 저장시킬 것을 권장해 드립니다.
- 같은 이유로 카드를 정전기가 없는 공간에 보관하실 것을 권장합니다.

배터리 케이스 및 저장카드 입력구의 덮개를 닫으십시오

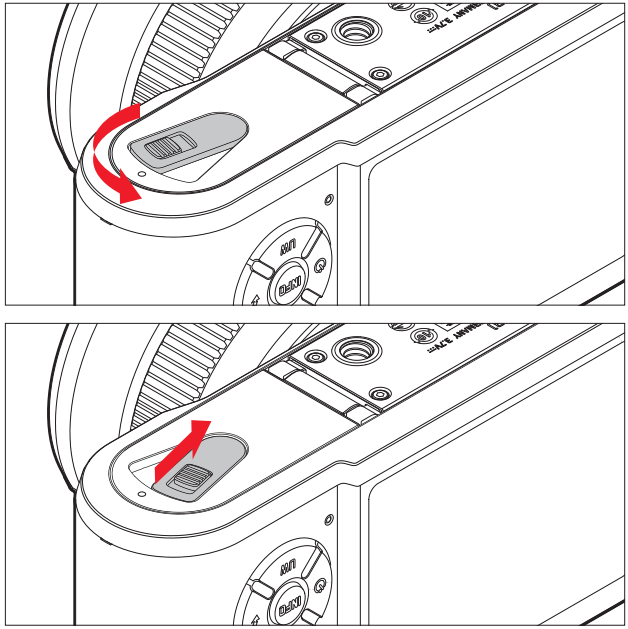

주요 설정 / 조작 사항

메인 스위치

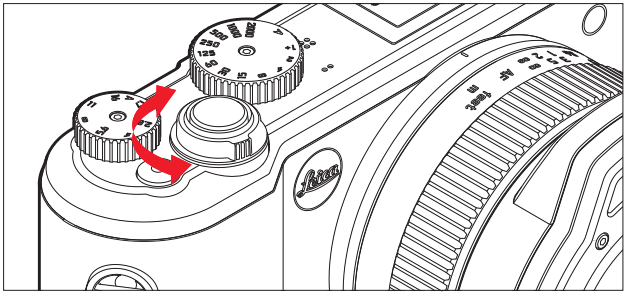

Leica X-U는 메인 스위치를 눌러 끄거나 켤 수 있습니다:
- **OFF** = 꺼짐
- **S** = Single (단일촬영)
- **C** = Continuous (연속촬영)

연속 촬영 빈도수

3 B/s (Low) 또는 5 B/s (High)의 빈도수가 제공됩니다:
메뉴에서 Continuous Shooting과 하위 메뉴에서 원하시는 설정을 선택하십시오
- 카메라가 켜진 상태에서는 모니터 화면이 나타납니다.

참조 사항:
- 연속 촬영은 플래시 사용이 불가능합니다. 플래시 기능이 켜져 있으면 단일 촬영만이 가능합니다.
- 메인 스위치가 **C**에 위치하고 동시에 자동 릴리즈가 작동될 경우, 단일 촬영만이 가능합니다.
- 최대 빈도수인 5 B/s는 셔터 속도가 $^{1}/_{60}$s 이하일 경우에만 가능합니다 (3 B/s는 $^{1}/_{4}$s).
- 최대 7장의 연속 촬영 후에는 촬영 빈도수가 약간 느려집니다. 이것은 촬영된 데이터가 카드에 중간 저장되는 시간이 필요하기 때문입니다.
- 몇 장의 연속 촬영이 이루어졌는지와 상관없이 재생 모드에서는 항상 마지막 사진이 표시됩니다. 다른 사진들은 방향키를 좌우로 조작하여 선택 가능합니다.

셔터

셔터는 두단계로 작동됩니다. 살짝 누르면 (압점) 자동 초점과 (설정되어 있을 시) 노출 측정과 노출 조절이 활성화 되고 각 설정과 설정값이 저장됩니다. 카메라가 이미 대기 모드였을 경우 카메라는 다시 활성화되며, 모니터 화면이 나타납니다.
릴리즈를 완전히 누르기 전에 거리 설정 및 자동 촛점 (켜져있을 경우)과 노출 측정이 이루어 졌는지 확인하십시오 (노출 설정, **AF** 와 관련된 모니터 표시에 대한 자세한 사항은 132, 128, 168 페이지 참조).
릴리즈가 완전히 눌러지면 촬영이 이루어집니다.

참조 사항:

- 메뉴 시스템을 통해 버튼음 (반응음)과 셔터음을 선택할 수 있으며 소리 크기도 조절할 수 있습니다.
- 셔터는 살짝 눌러 흔들림을 방지해야 합니다.

메뉴 조작

메뉴 조작은 **MENU/SET** 버튼과 방향키로 이루어집니다. 방향키 대신 설정 스위치를 조작하여 설정할 수도 있습니다.

메뉴 불러오기:

MENU/SET *버튼을 누르십시오*

- 메뉴 목록이 나타납니다. 활성화된 메뉴 사항들은 빨간색으로 밑줄이 쳐져 있으며 글자는 흰색으로 처리됩니다. 오른쪽에 해당되는 현재 설정이 나타납니다.
  왼쪽 바깥쪽 흰색으로 채워진 공간은 귀하가 메뉴 목록의 다섯 페이지 중 어디에 위치하고 있는지를 보여줍니다.

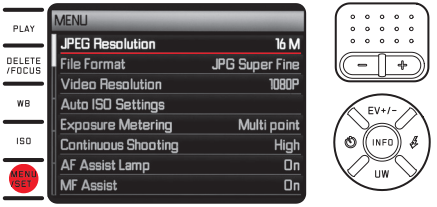

메뉴 목록에서 넘기기:

방향키를 상하로 누르거나 설정 버튼을 누릅니다

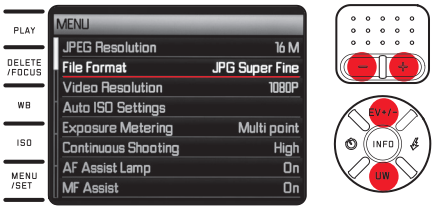

한 메뉴의 하위메뉴 불러오기:

방향키를 오른쪽으로 누릅니다

- 하위메뉴 목록이 나타납니다. 활성화된 하위 메뉴 사항들은 빨간색으로 밑줄이 쳐져 있으며 글자는 흰색으로 처리됩니다.

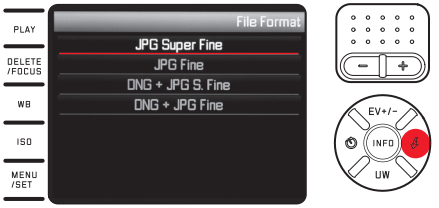

하위메뉴에서 설정 또는 설정값 선택:

방향키를 상하로 누르거나 설정 버튼을 누릅니다

- 활성화된 하위메뉴가 바뀝니다.

설정 확인:

MENU/SET *또는* **INFO** *버튼을 누릅니다*

- 메뉴 목록이 다시 나타나며 확인한 (새로운) 설정이 왼쪽 활성화 메뉴 사항 라인에 나타납니다.

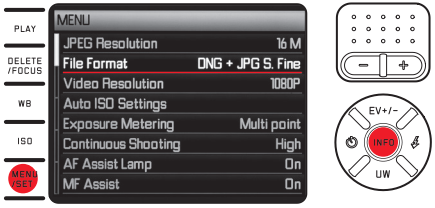

설정을 확인하지 않고 하위메뉴 닫기:

왼쪽 방향키 또는 셔터를 누르십시오.

방향키를 이용하여:

- 메뉴 목록이 다시 나타나며 남아있는 (이전의) 설정이 오른쪽 활성화 메뉴 사항 라인에 나타납니다.

셔터를 이용하여:

- 촬영 모드의 모니터 화면이 나타납니다.

메뉴 닫기:

MENU/SET *버튼을 다시 누르십시오*
- 촬영 모드의 모니터 화면이 나타납니다.

또는

셔터를 누르십시오
- 촬영 모드의 모니터 화면이 나타납니다.

또는

PLAY *버튼을 누르십시오*
- 재생모드 상태의 모니터 화면이 나타납니다.

참조 사항:
- 메뉴는 보통 마지막으로 설정된 지점에서 다시 열리게 됩니다.
- 몇가지 메뉴 사항에는 2차 하위메뉴에 설정이 있습니다. 이 하위메뉴의 설정도 위에서 설명한 것과 같이 불러오고 처리할 수 있습니다.

- 그 외의 기능들도 해당 버튼을 누르거나 방향키를 조작하여 불러낸 후 같은 방식으로 조작됩니다:
  - **ISO**: 감도
  - **WB**: 화이트 밸런스
  - **DELETE/FOCUS**: 사진 삭제 또는 초점거리 측정 (재생 또는 촬영 모드에서만)
  - **EV+/–** (방향버튼 상단) 노출 교정, 노출 차례와 플래시 노출 교정의 설정
  - ϟ (방향버튼 오른쪽) 플래시 모드의 선택
  - ⏲ (방향버튼의 왼쪽) 자동 셔터 활성화 및 카운트다운 시간 선택

메뉴 기능에서와 달리 이 기능들의 설정은 셔터를 이용하여 확인할 수 있습니다 (첫번째 압점까지 누름). 자세한 사항은 해당 페이지에서 찾을 수 있습니다.

카메라 기본 설정

메뉴 언어

메뉴의 Language 와 해당 하위 메뉴에서 원하시는 설정을 선택하십시오.

날짜 / 시간

1. *메뉴에서 Date / Time 를 선택합니다*
2. *첫번째 하위메뉴에서 Date 또는 Time을 선택합니다*
3. *각각 해당되는 두번째 하위메뉴에서 Setting 또는 Format (Date에서) 또는 Setting 또는 Format (Time에서)을 선택합니다*
4. *각각 해당되는 세번째 하위메뉴에서 원하는 설정을 진행합니다*

Setting 하위 메뉴에서:

방향키 상/하 또는 설정 스위치로 숫자와 월을 변경하고, 방향키 좌/우로 그룹간 변경합니다

참고:
배터리가 장착되지 않았거나 방전된 경우에도, 날짜 및 시간 설정은 내장된 버퍼 배터리에 의해 약 2일 동안 유지됩니다. 그 후에는 새로 설정해야 합니다.

카메라 자동 전원

메뉴의 Auto Power Off 와 해당 하위 메뉴에서 원하는 설정을 선택하십시오.
이 기능이 활성화되면, 지정된 시간이 지났을 때 에너지 절약 절전 모드에 따라 카메라가 꺼지게 됩니다.

참고:
절전 모드에서도 언제든지 셔터 버튼을 누르거나 전원 버튼을 누름으로써 카메라를 다시 활성화할 수 있습니다.

버튼음과 종료음

Leica X-U에서 설정 및 몇 가지 기능를 음향 신호로 확인할지 여부를 결정할 수 있으며 – 두 가지 음량 선택 가능 – 카메라가 작동 및 사진 촬영 시 계속 음소거를 할지 여부를 결정합니다.

셔터음 설정:

메뉴의 Shutter Volume 와 해당 하위 메뉴에서 원하는 설정을 선택하십시오

버튼음 및 메모리카드 용량 한계 표시음 설정:

메뉴의 Acoustic Signal 와 해당 하위 메뉴에서 원하는 설정을 선택하십시오.

모니터 설정

모니터 전환

INFO *버튼을 통해 다양한 표시를 선택합니다 (168페이지 참조)*
다양한 옵션이 반복되어 보여지므로 버튼을 한 번 또는 두 번 이상 눌러 선택할 수 있습니다.

촬영 모드
a. AF 및 노출측정범위의 노출 기본 설정만
b. 격자무늬와 히스토그램, 설정되어 제공
c. 추가정보 표시 및 히스토그램, 설정되어 제공

재생 모드
a. 노출 기본 설정만
b. 추가 정보 포함

밝기 및 색재현

가시성을 최적화하고 상이한 조명 조건에 적응하기 위해, 모니터의 밝기를 변경할 수 있습니다.

밝기 설정:

메뉴의 Monitor Brightness *와 해당 하위 메뉴에서 원하시는 설정을 선택하십시오.*

색 설정:

1. *메뉴의* Monitor Color Adjustment *선택 후*
   - 십자선와 함께 사진이 나타납니다. 십자선의 끝부분에 색칠된 마크들은 가능한 설정들을 나타냅니다 – 노란색, 녹색, 파란색, 마젠타.
2. *방향 버튼을 이용하여 원하는 위치로 중간 커서를 이동시킵니다.*
   - 모니터/뷰파인더의 색표현이 설정에 따라 변경됩니다.

모니터 자동 끄기

이 기능이 활성화되면, 선택한 시간이 지난 후에 모니터가 꺼집니다. 이 기능은 전력을 아낄 수 있을 뿐만 아니라, 카메라를 다시 켰을 때 더 빨리 준비 상태가 될 수 있도록 합니다.
메뉴에서 Auto LCD Off *및 하위 메뉴에서 원하시는 설정을 선택하십시오*

촬영 기본 설정

데이터 형식 / 압축비

두 가지의 다른 JPEG 압축 비율을 사용할 수 있습니다 : JPG Fine 및 JPG Super Fine. 두가지 모두 동시에 DNG 포맷 (촬영 기본포맷)과 함께 결합되어 촬영할 수 있습니다.
메뉴에서 File Format 및 하위 메뉴에서 원하시는 설정을 선택하십시오

참고:
촬영물에 남아 있는 특정한 번호나 촬영 시간은 대략적으로 측정된 것입니다. 압축된 사진들의 데이터 크기가 촬영 상태에 따라 매우 상이하기 때문입니다.

JPEG 해상도

JPG 형식이 선택된 경우, 사진은 다섯가지 해상도(픽셀값)로 촬영할 수 있습니다. 이로써 의도하는 사용 목적이나 현재의 메모리 카드 용량의 사용에 정확히 맞출 수 있습니다.
메뉴에서 JPEG Resolution 및 하위 메뉴에서 원하시는 설정을 선택하십시오

참고:
기본 설정 저장(DNG 형식)은 JPEG 사진의 설정 여부와 상관 없이 항상 가장 높은 해상도로 촬영됩니다.

화이트 밸런스

디지털 사진의 경우 중성 톤 재생을 위해 모든 빛에서 화이트 밸런스가 필요합니다. 카메라로 화이트 밸런스를 맞출 경우 특히 어떤 색상을 흰색으로 재생해야 할지에 따라 화이트 밸런스가 조절됩니다.
자동 화이트 밸런스, 두가지 고정값 수동 설정 또는 색 온도 직접 설정 등의 다양한 프리셋을 선택할 수 있습니다.
또한, 모든 설정은 촬영 조건 및 / 또는 자신의 아이디어에 맞게 정확한 미세 조정을 할 수 있습니다.

참고:
수중 촬영 모드가 켜져 있는 경우, 이 설정을 사용할 수 없습니다.

고정 프리셋:

1. **WB** *버튼을 누르십시오*
2. *방향키 상하 버튼 또는 설정 다이얼로 원하는 설정을 선택합니다*
3. **MENU/SET** *또는* **INFO**– *버튼으로 설정을 저장합니다*

다음을 사용할 수 있습니다

1 페이지:

1. Automatic
2. (백열등 조명)
3. (화창한 날씨의 야외 촬영)
4. (전기 플래시 조명)

2 페이지:

5. (흐린 날씨의 야외 촬영)
6. (피사체가 그늘에 있는 야외 촬영)
7. M1 (수동 측정 결과 저장공간)
8. M2 (수동 측정 결과 저장공간)

3 페이지:

9. Color temperature (고정 설정된 값에 대한 메모리)
10. SET M1 (대상 측정 및 저장)
11. SET M2 (대상 측정 및 저장)
12. Set Color temperature
    (색 온도 수동 입력)

측정을 통한 자동 설정:

1. **WB** *버튼을 누르십시오*
2. SET M1 *또는* SET M2 *을 선택합니다*
3. *방향키를 오른쪽으로 누릅니다*
   - 모니터 중앙에 노란색 프레임과 사용법이 나타납니다.

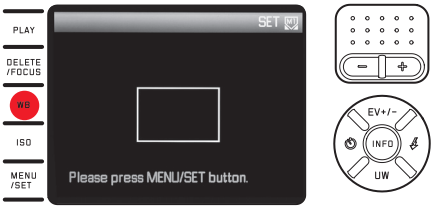

4. *프레임을 이용하여 타겟을 지정하려면 흰 색 또는 회색 물제가 균일하게 프레임을 가득 채워야 합니다.*
5. **MENU/SET***버튼으로 측정하고 저장합니다*

설정은 M1이나 M2로 연속해서 불러올 수 있습니다.

색 온도 직접 설정:

1. **WB** *버튼을 누르십시오*
2. Set Color temperature *선택*
3. *방향키 좌/우 방향으로 원하는 설정을 선택합니다*
4. **MENU/SET**– *또는* **INFO**– *버튼으로 설정을 저장합니다*

설정은 Color temperature 로 연속해서 불러올 수 있습니다.

화이트 밸런스 미세조정 설정

모든 설정에서의 수동 미세 조정이 가능합니다:

1. **WB** *버튼을 누르십시오*
2. *방향키를 오른쪽으로 누릅니다*
   - 도트점과 함께 사진이 나타납니다. 십자선의 끝부분에 색칠된 마크들은 가능한 설정들을 나타냅니다 – 노란색, 녹색, 파란색, 마젠타

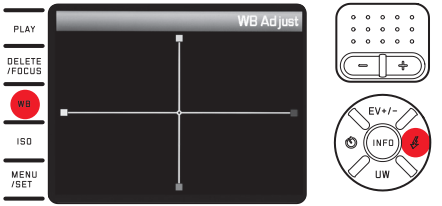

3. *방향키를 이용하여 가운데 커서를 원하는 색이 재현되는 모니터 화면의 방향으로 이동합니다. 즉, 해당하는 색상의 네모로 이동합니다.*
   - 해당 모니터 화면의 색재현으로 설정이 알맞게 변경됩니다.
4. **MENU/SET** *또는* **INFO** *버튼으로 설정을 저장합니다*

ISO 감도

ISO 설정은 셔터 스피드와 조리개값의 가능한 조합들로 특정한 밝기를 정하게 됩니다. 감도를 높이 설정하면 셔터 개방 시간을 줄이거나 조리개값을 단축할 수 있으나 (빠른 동작을 "고정" 또는 피사계 심도의 확대를 위해) 을 구현할 수 있으나 이미지에 많은 노이즈가 발생할 수 있습니다.

ISO–*버튼을 누른 뒤 리스트에서 (두 번째 페이지) 원하는 설정을 선택합니다 (즉,* AUTO ISO *을 통해 자동 설정을 하거나 여덟가지 고정 설정 중 선택합니다)*

AUTO ISO 옵션에서 감도 범위를 제한할 수 있으며(노이즈 제거 목적), 또한 가장 느린 셔터 스피드가 설정됩니다(움직이는 물체를 흐리게 표현하지 않기 위함):

1. *메뉴에서* Auto ISO Settings*를 선택하고*
2. *첫번째 하위 메뉴에서* Slowest Speed *또는* Max ISO *선택 후*
3. *해당 두번째 하위 메뉴에서 원하는 값을 선택합니다*

사진 속성

참고:
다음 2개의 절에서 설명되는 기능 및 설정은 JPEG 형식 중 하나에만 적용됩니다. DNG 파일 형식을 설정할 경우, 사진 데이터가 기본적으로 원래의 형태로 저장되므로 이같은 설정은 효과가 적용되지 않습니다.

대비, 선명도, 채도

디지털 촬영의 수많은 이점 중 필수적인 요소는 변환이 쉽다는 점, 즉 이미지의 특성을 마음대로 정할 수 있다는 것입니다. Leica X-U는 세 가지 주요한 특성을 이미 촬영에 반영하였습니다:

- 대비는 밝은 부분과 어두운 부분의 차이로서 사진을 "흐릿하게" 또는 "뚜렷하게" 만들지 여부를 결정합니다. 따라서 대비값을 키우거나 줄이면 차이에 영향을 줍니다.
- 올바른 거리 설정을 통한 선명한 이미지는 최소한 주 피사체의 경우 성공적인 촬영을 위한 전제 조건입니다. 사진의 선명도 효과는 모서리 선명도에 따라 좌우됩니다. 즉, 모서리의 밝고 어두운 경계 범위가 작아야 선명도가 더 높아집니다. 이러한 범위의 확대 또는 축소에 의해 선명도 효과가 달라집니다.
- 채도는 사진의 색상이 "탁하고" 파스텔 색상으로 표현할지, 아니면 "뚜렷하고" 화려하게 표현할지 여부를 결정합니다.

세 가지 이미지 특성은 –서로의 특성에 상관 없이– 각각 다섯 단계 중 선택 가능합니다:
메뉴에서 Sharpness 또는 Saturation 또는 Contrast, 그리고 각각 하위 메뉴에서 원하는 설정을 선택합니다

색재현

선명도, 채도 및 대비 설정 외에도 색재현의 기본 옵션을 정할 수 있습니다:
메뉴에서 Film Mode 및 하위 메뉴에서 원하시는 설정을 선택하십시오
Standard, Vivid – 높은 채도 – 와 Natural – 약한 채도와 부드러운 대비 – 중 선택하거나, 또한 다음의 두가지 흑백 설정 중 선택합니다 B&W Natural (자연스러움) 및 B&W High Contrast (높은 대비).

참조 사항:

- 가령 Film Mode 설정시 이전 섹션에서 설명한 것과 같이 일관된 이미지 속성으로 편집합니다.
  이 경우 추가 색재현 옵션에 작은 별이 나타납니다, 즉 Standard*와 같이 표시됩니다.
- 또한 Sharpness, Saturation, Contrast 및 Film Mode 은 오직 JPG 데이터에 영향을 미치며, DNG-데이터는 변하지 않습니다.

촬영 모드

거리 설정

Leica X-U 에서는 자동 뿐만 아니라 수동 설정도 가능합니다. 두 모드의 거리영역은 20cm부터 무한합니다.

자동 초점 거리 설정 / 자동 초점

1. *거리설정 다이얼을 가볍게 넘겨서* **AF** *부분으로 돌립니다*
2. *셔터를 첫번째 압점까지 누르면 초점과 거리를 자동으로 산출하여 설정 및 저장합니다.*
   - AF 설정이 성공적으로 저장되면 다음과 같이 표시됩니다:
     - 사각형이 초록색으로 변합니다
     - 11 분할 측광이 9가지 녹색 사각형까지 나타납니다.
     - 음향 신호가 작동합니다(선택한 경우).

참조 사항:

- 저장시 노출 설정과 함께 유지됩니다.
- 특정한 상황에서는 초점 거리 AF 시스템이 알맞게 설정되지 않을 수 있습니다. 예시:
  - 목표 물체의 거리가 촬영 영역을 벗어난 경우, 또는
  - 물체가 충분히 빛에 노출되지 않은 경우 (다음 섹션 참조).

이 경우 물체가 다음과 같이 표시됩니다:

- 사각형이 빨간 색으로 변합니다
- 11 분할 측광을 사용하면 몇몇이 빨간 사각형으로 변합니다

중요:

각각 물체의 초점이 조정되는지 여부와는 별개로, 셔터링은 발생하지 않습니다.

AF 보조 라이트

내장된 AF 보조 라이트는 빛 밝기가 좋지 않은 상황에서도 AF 시스템 모드를 구현하게 합니다. 이 기능이 활성화되면, 이러한 조건의 빛 밝기에서 셔터가 눌리면 라이트가 빛납니다.
메뉴의 AF Assist Lamp *및 하위 메뉴에서 원하시는 설정을 선택하십시오*

참고:

AF 보조 라이트는 약 4m까지 비출 수 있습니다. 따라서 AF 모드 시 이 영역을 벗어나는 거리에서는 불가능합니다.

자동 포커싱 측정 방법

상이한 피사체, 상황들 그리고 귀하가 구성하고자 하는 표현에 AF 시스템이 최적화할 수 있도록, Leica X-U 에서 여섯 가지 AF 측정 방법을 선택할 수 있습니다:

1. **DELETE/FOCUS***버튼을 눌러 하위 메뉴에서 원하는 설정을 선택합니다*
2. **MENU/SET** *또는* **INFO** *버튼으로 설정을 저장합니다*

스팟/1분할 측광

이 측정 방법을 통해 모니터 중앙의 피사체만을 강조할 수 있습니다. 각각의 스팟이 작은 AF 프레임을 통해 표시됩니다. 스팟 측광으로 작은 영역을 측정할 수 있으므로 아주 작은 피사체의 디테일에 집중할 수 있습니다. 인물 촬영 은 보통 눈을 완전히 선명하게 재현하는 것이 좋습니다. 취급이 용이하여 더욱 선택적인 측정이 가능하므로, 타게팅시 1분할 측광의 더 큰 측정 범위는 필수적이지 않습니다.

이 두가지 측정 방법으로 AF 프레임을 모니터 상의 원하는 자리로 옮길 수 있습니다. 이를 통해 예를 들어 바깥쪽 중앙의 피사체 디테일을 확인해볼 수 있습니다:

1. **DELETE/FOCUS** *버튼을 ≥1초 누르십시오*
   - AF 프레임을 제외한 모든 표시가 사라집니다. 프레임의 모든 면에 빨간색 삼각형이 표시되어 이동 가능한 방향을 나타냅니다.
2. *방향키로 AF 프레임를 원하는 자리로 이동합니다*
   - 이동 한계선 표시를 위해 각각의 삼각형이 경계선 근처에서 사라지게 됩니다.

언제든지 이 프레임을 다시 중앙으로 위치시킬 수 있습니다:
INFO *버튼을 누르십시오*

11분할 측광

이 측정 방법은 총 11개의 AF 프레임을 통해 피사체를 검출합니다. 초점설정은 가장 짧은 거리에 포착된 피사체를 자동으로 포착하여, 가장 확실한 스냅샷을 제공합니다.
보통의 경우 이미지 중앙의 큰 부분을 커버하도록 11개 중 9개의 프레임이 배열되어 사용됩니다.

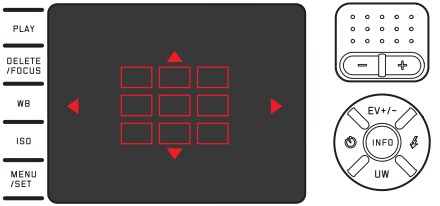

필요에 따라 이미지의 원하는 부분에 집중할 수도 있으며, 이를 통해 상하 세 개 또는 좌우 네 개의 AF 프레임을 선택하게 됩니다:

1. **DELETE/FOCUS***버튼을 ≥1s 동안 누릅니다*
   - 11개 AF 프레임을 제외한 모든 표시가 사라집니다. 처음에는 중앙 9개의 프레임에만 빨간색 윤곽이 나타납니다. 모든 면의 빨간색 삼각형은 가능한 설정을 나타냅니다.
2. *방향키를 이용하여 원하는 프레임 그룹을 선택합니다.*
   - 각각의 선택 옵션이 삼각형을 통해 표시됩니다.

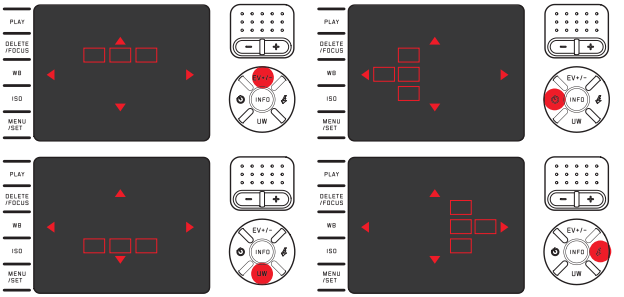

일반 모니터 모드로 돌아가려면:
셔터 또는 **DELETE/FOCUS** *버튼을 누릅니다*

얼굴 인식

이 모드에서 Leica X-U는 모니터를 통해 자동으로 얼굴을 인식하고 각각의 최소 초점 거리에 따라 선명하게 포착합니다. 얼굴을 찾을 수 없는 경우 11 분할 측광이 사용됩니다.

수동 초점거리 설정

특정한 피사체나 상황인 경우 자동 초점설정 대신 수동으로 설정하는 것이 이점으로 작용할 수 있습니다. 예를 들어, 여러 촬영에 똑같은 설정이 적용되는 경우 사용할 측정값을 기억하려는 경우, 또는 풍경 촬영시 설정을 무한하게 지속하는 경우가 그러합니다.

렌즈의 거리 설정 다이얼을 돌립니다
거리설정 다이얼을 가볍게 넘겨서 **AF** 부분으로 돌립니다.
모니터 이미지가 원하는 주요부분 / 피사체의 필수 부분들을 선명하게 반영할 때, 최적의 설정이 실현됩니다.

수동 거리 설정 보조 기능

설정을 간소화하거나 설정의 정확성을 높이기 위해 Leica X-U는 도움 항목을 제공합니다 – 중간 부분 확대 표시.
배경: 피사체의 세부 내용이 확대될수록, 초점이 선명해지고 초점거리를 정확하게 설정할 수 있습니다. 이러한 "루페 기능" 은 이미지 중간 부분을 확대합니다:

1. *메뉴의* MF Assist *및 하위 메뉴에서 원하시는 설정을 선택하십시오.*
2. *디스플레이 세부사항 결정*
3. *렌즈의 거리 설정 다이얼을 돌려서 원하는 피사체가 가장 선명하도록 합니다*
   - 이 설정이 활성화되면, 약 6단계의 부분 이미지 확대 눈금이 나타납니다. 이것은 최근 거리설정 이후 약 5초 후 사라집니다.

방향키를 이용하여 모니터 이미지상의 원하는 위치로 확대부분을 이동할 수 있습니다. 예를 들어, 중심에 위치하지 않은 피사체 또는 이미지의 다른 부분을 더욱 상세하게 볼 수 있습니다.

참고:
확대된 영역은 언제든지 **DELETE/ FOCUS** 버튼을 누르면 나타납니다. 예를 들어 설정을 다시 확인함으로써 실수로 변경된 모든 변경 사항을 방지할 수 있습니다.

노출 측정 및 조작

노출 측정 방법

지속적인 조명, 상황 또는 귀하의 작업 방법이나 구성 계획에 따라 Leica X-U에서는 세가지 조명 측정 방법을 이용할 수 있습니다:
메뉴에서 Exposure Metering 및 하위 메뉴에서 원하시는 설정을 선택하십시오

평가 측광 –

이 측정 방법을 통해 카메라가 자동으로 피사체의 밝기를 구별하고, 내장된 프로그램의 밝기 분포표와의 비교를 통해 피사체와 적절한 조명에 대한 추측값을 분석합니다.
따라서 이 방법은 자동 프로그래밍과의 연결에 따라 어려운 조건에서도 자연스럽고, 복잡하지 않으면서도 확실한 촬영을 이루어냅니다.

중앙부 중점 측광 –

이 측정 방법은 중앙 프레임을 강조하면서 모든 영역을 커버하여 중요도를 측정합니다.
특히 측정값의 저장을 통해, 특정한 피사체에 대하여 의도한 노출과 전체 화면을 동시에 고려할 수 있도록 합니다.

스팟 측광 –

이 측정 방법은 화면 중앙의 작은 영역에만 집중합니다. 따라서 아주 작은 세부내용까지도 확실하고 미세한 노출 측정이 가능하도록 합니다 – 무엇보다도 수동 설정과 연결됩니다.
예를 들어, 역광 촬영 시 밝은 주변 배경이 피사체의 노출값을 낮추어 방해받게 됩니다. 이 때 아주 작은 스팟 측정을 통해 이러한 피사체를 드러나게 할 수 있습니다.

히스토그램

히스토그램은 촬영 중 밝기 분포를 의미합니다. 수평축은 흰색(오른쪽)에서 회색을 지나 블랙(왼쪽)의 톤으로 분포되어 있습니다. 세로축은 각 밝기 화소 수에 대응합니다.

이러한 표시 형태는 이미지 자체의 표현 뿐만 아니라, 추가적으로 신속하고 손쉬운 노출 조정을 가능하게 합니다.
히스토그램은 촬영 중 뿐만 아니라 재생 모드에서도 사용 가능합니다.

촬영 모드시:
메뉴에서 Rec. Histogram 및 하위 메뉴에서 원하시는 설정을 선택하십시오

참고:

플래시를 사용한 사진에서는 플래시가 터지므로 히스토그램이 최종 노출을 표시할 수 없습니다.

일반 재생 모드시 (**PLAY**):
메뉴에서 Play Histogram 및 하위 메뉴에서 원하시는 설정을 선택하십시오
촬영물의 너무 밝은 부분을 표시하려면 클리핑 기능 옵션을 선택하십시오.

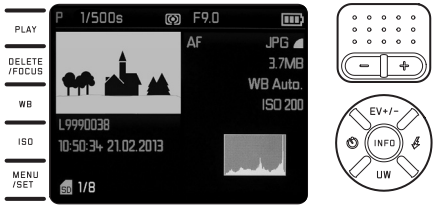

참조 사항:

- 촬영 모드에서 히스토그램은 "디스플레이의 경도"를 이해하기 위한 것이며, 재생시 픽셀 숫자의 표현을 정확하게 표시하기 위한 것이 아닙니다.
- 히스토그램은 사진의 축소 또는 확대, 사진의 동시 재생 중 사용할 수 없습니다.
- 히스토그램은 재생 중 사진에 따라 조금씩 상이할 수 있습니다.

노출 제어

촬영의 목적 또는 선호하는 방향으로의 작업을 더욱 최적화하기 위하여 Leica X-U에서는 네가지 노출 모드를 지원합니다.
이 네가지 모드 및 셔터 스피드 와 조리개 수동 설정 은 모두 해당하는 설정 다이얼 로 실행 합니다. 두가지 모두 수동 포지션 설정 영역이 있습니다 – 셔터 스피드 휠을 전체 단계에 두고, 조리개 휠을 $^1/_3$–단계에 두면 두 모드가 자동 모드인 **A**포지션이 됩니다.
1초 및 더 느린 셔터스피드 설정:

1. *셔터 스피드 휠을* **1+** *에 위치시킵니다*
   • 참고 사항으로써 MP이 나타납니다.
2. *원하는 셔터 스피드를 설정 다이얼로 설정하십시오*

참조 사항:

- 지속적인 조명은 모니터의 밝기를 실제 촬영과 상이하게 만들 수 있습니다. 특히 어두운 피사체를 긴 셔터 스피드로 촬영하는 경우 모니터가 훨씬 어둡게 보입니다.
- 최상의 사진 품질을 위하여, 카메라가 자동으로 세팅을 바꾸거나, 자동 셔터 스피드/조리개/ISO 값을 설정합니다. 이것은 $^1/_{2000}$초의 셔터스피드 및 3.5보다 작은 조리개값의 조합으로 인해 이미지 모서리 부분에 발생할 수 있는 작은 다크닝을 해결합니다. 이러한 노출이 발생하는 등의 설정을 하면, 카메라는 다음과 같이 반응합니다:
  - 자동 변환에 다른 보정을 위한 자동 프로그램 모드 P
  - 조리개 우선 자동노출 A, 셔터 우선 자동노출 T, 수동 설정 모드:

보정은 최대 1/1000초 자동 설정을 통해 이루어집니다 (T와 M 모드는 수동 설정된 셔터스피드와 무관합니다.
기본적인 적용 사항:

- 셔터스피드 $^1/_{2000}$초는 오직 조리개 최대개방(= 1,7) 과 3,5 사이에서만 사용할 수 있습니다
- 경우에 따라 추가적인 ISO값이 감소할 수 있습니다.

보정된 값은 일반 재생 모드에서 표시되며, 촬영중 또는 자동 재생 모드에서는 표시되지 않습니다. EXIF 데이터는 실제로 사용되는 값을 포함합니다.

- 근거리에서도 사진 품질은 보장됩니다. 즉, 0,2 – 1,2m 사이의 피사체 거리, 2,8 과 1,7 사이의 조리개 설정 자동 보정 등이 이에 포함합니다.

자동 프로그램 모드 – P

빠르고 완전 자동화된 촬영입니다. 노출은 셔터 스피드와 조리개 값의 자동 설정으로 제어됩니다.

촬영 설정

1. *조리개 휠과 셔터 스피드 휠을* **A** *로 위치시킵니다*
2. *셔터를 압점까지 누릅니다.*
   - 셔터스피드 및 조리개가 하얀색으로 표시됩니다. 또한, 프로그램 시프트 기능에 대한 참고 사항이 나타납니다 . 만약 노출 부족 또는 노출 과다 상황에서 최대 개방 또는 폐쇄된 조리개값과 최장 또는 최단 셔터스피드가 연결된 경우, 양측의 값이 모두 붉은색으로 표시됩니다. 미리 계획한 이미지 디자인을 위해 자동 설정된 값들은 다음과 같이 보여집니다:
3. *촬영을 위해 셔터를 완전히 눌러주십시오*

그렇지 않을 경우, 수치값들을 변경하십시오:

기본 셔터 속도와 조리개 조합 변경 (전환)

전환 기능을 통해 기본 설정된 값을 변경하면, 언제든지 카메라의 스피드 및 조리개 조합을 의도에 맞게 적절하게 변환하여 자동 노출 조절 기능의 안정성과 빠른 속도와 연결할 수 있게 됩니다.
예를 들어 스포츠 촬영 등에서 짧은 셔터 스피드 시간 설정은 썸 휠을 왼쪽으로 돌리고 (-) 피사계 심도를 확대하고, 풍경 촬영 등에서는 오른쪽으로 돌립니다 (셔터 스피드 시간이 오래 걸리게 됩니다)

- 바뀐 수치값이 셔터스피드 또는 조리개값 옆에 별 모양으로 마크됩니다.

전체 노출값, 즉 사진의 밝기는 바꿀 수 없습니다. 원활한 노출 보정을 위해 조정이 제한되어 있습니다.
의도하지 않은 사용을 막기 위하여, 각 촬영 후 값들은 되돌아가며 노출 측정 또한 12초 후에 자동으로 꺼지며, 카메라는 기본 설정으로 돌아갑니다.

조리개 우선 모드 – A

조리개 우선 모드는 미리 설정한 조리개 값에 따라 적절한 노출값이 자동으로 설정됩니다. 특히 적절한 이미지 구성요소의 피사계 심도가 있을 때 적절합니다.
해당하는 작은 조리개값으로 피사계 심도의 영역을 축소할 수 있습니다. 예를 들어 중요하지 않거나 거슬리는 배경에서 강조할 인물이 피사체인 경우 또는 그 반대의 경우에, 적절한 크기의 조리개값이 피사계 심도를 깊게 하여 풍경 촬영 중에도 앞에서 뒤까지의 모든 영역을 선명하게 묘사할 수 있습니다.

촬영 적용

1. *셔터스피드 설정 다이얼을 돌려서* **A***로 위치시킵니다*
   • 설정된 조리개값이 하얀색으로 보여집니다.
2. *원하는 조리개값에 해당하는 다이얼을 설정합니다*
3. *셔터를 압점까지 누릅니다.*
   • 자동으로 제어된 셔터스피드가 하얀색으로 보여집니다. 만약 노출 부족 또는 노출 과다 상황에서 설정된 조리개값과 최장 또는 최단 셔터스피드가 연결된 경우, 양측의 값이 모두 붉은색으로 표시됩니다.

의도한 구도로써 자동 설정된 셔터 스피드가 적절할 경우:
4. *촬영을 위해 셔터를 완전히 눌러주십시오*

자동 조리개 설정 – T

자동 조리개 모드는 미리 설정한 셔터 스피드 값에 따라 적절한 노출값이 자동으로 설정됩니다. 특히 움직이는 피사체를 촬영할 때, 이미지 구성요소의 움직이는 대상 중 피사계 심도가 확보된 경우에 적절합니다.
해당하는 작은 셔터 스피드 값으로, 예를 들어 피사체의 움직임을 포착하고 싶지 않거나 정지 상태를 원할 때 또는 그 반대의 경우에, 적절한 길이의 셔터 스피드 값이 피사체의 움직임을 "흐르는 효과" 등으로 생동감있게 표현할 수 있습니다.

촬영 적용

1. *조리개 다이얼을 돌려서* **A***로 위치시킵니다*
   • 자동으로 설정된 셔터스피드가 하얀색으로 보여집니다.
2. *원하는 셔터 스피드를 해당하는 다이얼로 설정하십시오*
3. *셔터를 압점까지 누릅니다.*
   • 자동으로 제어된 조리개값이 하얀색으로 표시됩니다. 만약 노출 부족 또는 노출 과다 상황에서 최대 개방 또는 폐쇄된 조리개값과 설정된 셔터스피드가 연결된 경우, 양측의 값이 모두 붉은색으로 표시됩니다.

의도한 구도로써 자동 설정된 조리개 값이 적절할 경우:
4. *촬영을 위해 셔터를 완전히 눌러주십시오*

수동 설정 – M

특수한 사진 효과를 의도할 때, 그리고 특정한 노출로 가능하거나 여러번의 촬영에도 각각 완전히 동일한 노출값을 원할 때 셔터 스피드 값과 조리개 값을 수동 설정으로 사용하십시오.

촬영 적용

1. *원하는 셔터스피드/조리개값을 해당 다이얼로 설정합니다*
2. *셔터를 압점까지 누릅니다.*
   - 셔터스피드 및 조리개가 하얀색으로 표시됩니다. 라이트 스케일의 눈금이 추가적으로 나타납니다. 이는 $^{1}/_{3}$EV 단계 내에서의 ±3EV (노출값) 범위를 포함합니다. ±3EV 이내의 설정은 붉은색 눈금선으로 나타나며, ±3EV 이상은 붉은색 – 또는 + 표시로 눈금선 끝에 마크됩니다.
3. *경우에 따라서는 정확한 노출값을 위해 중앙에 붉은 마크가 보이도록 조정하십시오*

설정된 값과/또는 의도한 구도로써의 노출이 적절할 경우:

4. *촬영을 위해 셔터를 완전히 눌러주십시오*

측정값 저장

촬영 구성상의 이유로, 피사체를 화면 중앙에 두지 않는 것이 더 나은 경우가 있습니다.
이러한 경우, 데이터 메모리에 –노출 모드에서– **P**, **T** 및 **A**와 **AF**모드를 1분할 측정 모드로 설정하여, 먼저 메인 피사체를 맞춘 후 디스플레이의 세부사항과 동일해짐으로써 셔터링을 하기 전까지 각각의 설정을 확인하십시오.

이 기능들로 촬영할 때의 설정

1. *피사체의 어떤 부분에서 초점과 노출이 조절되어야 할 때, 각각 AF 프레임으로 지정합니다*
2. *셔터를 첫번째 압점까지 누르면 초점과 노출이 설정 및 저장됩니다*
3. *셔터를 반쯤 더 누른 상태에서 카메라의 위치를 바꾸면서 최종적인 디스플레이 세부사항으로 맞춥니다*
4. *촬영을 위해 셔터를 완전히 눌러주십시오*

노출 보정

몇몇 피사체들은 더무 많거나 적은 빛에 노출되어 있습니다. 예를 들어 넓은 눈밭 또는 반대로 어두운 증기 기관차 등이 그러합니다. 노출 모드의 **P**, **T**을 **A**이용하여 이러한 경우, 매번 측정값을 저장하는 방법 외에, 적절한 노출 보정을 통하여 목적에 맞게 설정할 수 있습니다. 여러번의 촬영에도 각각 완전히 동일한 노출값을 원할 때에도 적용할 수 있습니다.

1. *방향키 상단을 (**EV+/–**) 한번 누르십시오*
   - 해당하는 눈금이 나타납니다.
2. *방향키 좌/우 또는 설정 다이얼로 원하는 보정값을 (–/+) 설정하되* 1/3EV단계 중 +3 에서 –3EV 까지의 값을 사용합니다.
   - 설정된 보정값이 눈금에 붉은색으로 표시됩니다. 설정 중에 모니터 상에서 적당한 어둡기와 밝기를 눈으로 확인할 수 있습니다.

3. **MENU/SET** *버튼으로 설정하고,* **INFO** *버튼 또는 셔터로 저장합니다*
   - 노출 보정 표시와 설정된 값이 나타납니다.

참조 사항:

- 조리개 우선 자동노출 및 셔터 우선 자동노출 (A/T) 에서는, 제어시 "우회"없이 설정 다이얼을 돌려 언제든지 곧바로 노출 보정값을 입력할 수 있습니다.
- 노출 수동 설정 모드에서는 자동 보정이 불가능합니다.
- 방향키 상단으로 (**EV+/–**) 노출 브라케팅 메뉴 및 플래시 노출 보정 메뉴 또한 불러낼 수 있습니다. 옵션이 반복되어 보여지므로 여러번 눌러 선택할 수 있습니다.
- DO로 전환될때까지 설정된 보정값은 활성화되어 있습니다. (2 페이지 참조), 즉, 원하는 개수만큼 촬영한 후 또는 카메라가 꺼진 후에도 활성화가 유지됩니다.

자동 브라케팅

아주 밝거나 아주 어두운, 대비가 많은 피사체는 -노출에 따라- 매우 다양한 효과를 이끌어냅니다.
자동 브라케팅 기능을 통해 세 가지 노출을 연속으로 촬영할 수 있습니다. 그 후에 가장 잘 나온 사진을 선택하여 사용 가능합니다.

1. *방향키 상단을 (**EV+/-**) 두 번 누르십시오*
   - 해당하는 눈금이 나타납니다.
2. *방향키 좌/우 또는 설정 다이얼을 통해서 원하는 단계를 선택하되* 1/3EV단계 중 +3 에서 -3EV 까지의 값을 사용합니다.
   - 눈금계 상의 설정된 단계는 빨간색으로 표시됩니다.

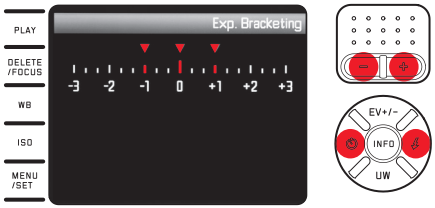

3. **MENU/SET** *버튼으로 설정하고,* **INFO** *버튼 또는 셔터로 저장합니다*
   - 노출 브라케팅 표시가 나타납니다.

참조 사항:

- 노출 모드에 따른 노출 단계는 셔터 스피드 변경 (**P**/**A**/**M**) 또는 조리개값 변경(**T**)을 통해 발생합니다.
- 촬영 순서는 다음과 같습니다: 보정된 노출값/낮은 노출값/높은 노출값
- 마지막 셔터 스피드 시간-조리개값의 조합에 따라 브라케팅 기능의 작동 범위가 제한될 수 있습니다.
- 방향키 상단으로 (**EV+/-**) 노출 보정 메뉴 및 플래시 노출 보정 메뉴 또한 불러낼 수 있습니다. 옵션이 반복되어 보여지므로 여러번 눌러 선택할 수 있습니다.
- 설정된 보정값은 ±0으로 전환되었을 때(2번째 단계 참조), 사진을 찍고 난 후, 카메라를 종료한 후에도 활성화되어 있습니다.

플래시 촬영

Leica X-U는 렌즈 앞부분에 내장 플래시 장치가 있습니다.

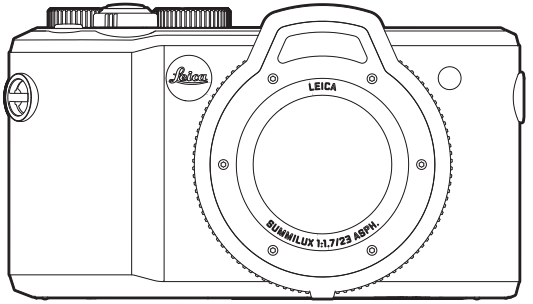

- 설정된 플래시 모드는 하얀색으로 표시됩니다. 만약 플래시 장치가 아직 완전히 로드되지 않아 준비 상태가 아닌 경우, 잠시 동안 빨간색으로 반짝입니다.

참조 사항:

- 외장형 플래시 장치 사용은 불가하나, 오직 카메라와 원격 연결이 가능한 외부 장치만을 사용할 수 있습니다.
- 촬영 직전 – 그리고 메인 플래시 직전 – 에 플래시 노출을 확인하려면 측정용 플래시가 터집니다.
- 플래시를 이용한 연속 사진 촬영 및 자동 노출 브라케팅은 불가합니다. 이러한 경우에는 플래시 표시가 나타나지 않으며, 플래시가 꺼집니다.
- 물 속에서는 플래시 범위가 낮을 수 있기 때문에, 5m의 수심까지만 내장 플래시를 사용하는 것이 좋습니다. 깊은 수심에서는 강한 외장형 UW 호환형 플래시 장치를 사용해야 하며, 이것은 별도의 케이블 없이 카메라와 릴리징할 수 있는 것이어야 합니다 (다른 공급 업체의 전문 상점에서 사용 가능).

플래시 모드

모드 선택:

1. *방향키 오른쪽을 (ϟ) 누릅니다*
2. *하위메뉴에서 방향키의 상/하/좌 또는 설정 다이얼을 이용하여 원하는 설정을 선택합니다*
3. **MENU/SET** *버튼으로 설정하고,* **INFO** *버튼 또는 셔터로 저장합니다*
   - 플래시 모드 표시가 알맞게 변경됩니다.

자동 플래시 – ϟA

이것은 표준 모드입니다. 밝기가 좋지 않은 상황에서 노출 시간이 길어지면 흐리게 촬영될 수 있으므로 플래시가 자동으로 켜집니다.

선 플래시 포함 자동 플래시 – ϟA👁

인물촬영 중 "적목" 현상을 감소시키기 위한 기능입니다. 인물이 카메라 바로 앞에서 플래시를 받으면 안 됩니다. 빛이 적은 상태에서 동공이 열리면 이 현상이 더욱 심해지므로, 실내 촬영에서는 가능한 한 많은 빛을 켜두어야 합니다.
메인 플래시가 터지기 전에 셔터를 빠르게 눌렀을 때 선플래시를 통해 카메라 방향으로 눈을 뜬 사람의 동공이 작아지므로 적목현상이 감소하게 됩니다.

수동 플래시 – ϟ

역광 촬영시 피사체의 형상이 보이지 않고 그늘져 있는 경우 또는 대비가 높을 때(또는 햇빛 바로 아래 있을 때) 이를 부드럽게 처리합니다. (내장 플래시)
이 모드가 활성화되면, 피사체의 조명 밝기와 무관하게 플래시를 작동할 수 있습니다.
플래시 출력은 측정된 외부 밝기와 상관 없이 조정됩니다: 자동 모드 등에서 조광이 좋지 않은 경우, 적은 출력으로 밝기가 증가한 경우 (최대 $-1^2/_3$ EV 까지) 따라서 플래시는 보조광으로써, 앞쪽의 어두운 그늘 또는 피사체가 역광인 경우 빛을 비추고, 균형있는 조광을 위해 이용됩니다.

선 플래시 및 수동 플래시 – ϟ👁

상기 기술한 상황 및 기능의 조합.

긴 셔터 시간 포함 자동 플래시 – ⚡S

어두운 배경에서 밝은 촬영물을 재생할 때, 기본 내장 플래시가 동시에 조절됩니다. 흔들릴 위험을 최소화하기 위해, 플래시를 이용한 셔터 스피드는 $^{1}/_{30}$s 이상 지속되지 않습니다. 따라서 촬영 중 플래시 사용 시 플래시 불빛이 배경에 강하게 노출되지 않습니다.
적당한 주변 불빛을 고려하여 이러한 촬영 상황에서는 노출 시간을 (30s 까지) 늘리게 됩니다.

참조 사항:

- Auto ISO Settings 에 따라서 카메라가 더 오랜 셔터 스피드를 지원하지 않을 수도 있습니다. 이러한 경우는 해상도가 높게 설정되어 있기 때문입니다.
- 셔터 스피드를 가장 길게 설정하려면 Slowest Speed 를 참고하십시오.

긴 셔터 시간 포함 자동 플래시 – ⚡S👁

상기 기술된 상황 및 기능의 조합임.

플래시 끄기– OFF

플래시 범위

플래시의 사용 범위는 카메라의 자동 또는 수동 설정된 조리개값 및 감도값에 따라 달라집니다. 플래시를 터뜨리기에 충분한 조명의 경우, 주 피사체가 플래시 각 범위 내에 있는지가 중요합니다. 유효 범위가 낮고 물 속에 부유물이 있는 경우, 또는 강한 반사를 일으킬 수 있으므로 수중 플래시 사용시 유의하십시오. 자세한 내용은 177페이지의 기술 제원을 참조하십시오.

플래시 시점 조정

플래시 촬영은 두 가지 광원, 즉 현재 광 및 플래시 광에 의해 이루어집니다. 플래시가 터지는 시점은 촬영 배경의 피사체 부분에 빛이 없거나 너무 많이 들어온 경우에 해당합니다.
플래시가 터지는 시점은 관습적으로 노출이 시작되는 순간으로써 모순되어 왔습니다. 예를 들어 자동차의 플래시가 거꾸로 빛을 받아 "낡은" 흔적이 남는 경우가 이에 해당합니다.
Leica X-U는 이러한 관습적인 플래시 시점과 노출이 끝나는 시점 중 선택할 수 있는 기회를 제공합니다:
메뉴에서 Flash Sync *및 하위 메뉴에서 원하시는 설정을 선택하십시오.*
이 경우 언급한 예와 같이 자동차 라이트의 플래시와 같게 됩니다. 이 플래시 기술은 동작 및 역학의 자연스러운 효과를 만들어 냅니다.

참고:

짧은 셔터 스피드 시간을 사용하여 플래시가 터지면 시점에 따라 이미지에 빠른 동작만이 남거나 동작이 거의 남지 않게 됩니다.

플래시 노출 보정

이 기능을 통해 플래시 노출은 현재의 빛을 통한 노출과 상관없이 필요에 따라 약해지거나 강해집니다. 이것은 예를 들어, 저녁 야외 촬영 시 자연 밝기를 유지하면서도 전면에 있는 사람의 얼굴을 밝게 해줍니다.

1. *방향키 상단* **EV+/-** *부분을 세 번 누르십시오*
   - 해당하는 눈금이 나타납니다.
2. *원하는 보정값을 방향키 좌/우 또는 설정 다이얼로 설정하되* $^{1}/_{3}$EV단계 중 +3 에서 -3EV 까지의 값을 사용합니다.
   - 설정된 보정값이 눈금에 붉은색으로 표시됩니다.
3. **MENU/SET** *버튼으로 설정하고, -버튼,* **INFO** *버튼 또는 셔터로 저장합니다*
   - 설정된 보정값이 나타납니다.

참조 사항:

- 플래시 노출 보정은 플래시 장치의 도달 거리를 변화시킵니다.
- 방향키 상단으로 **EV+/-** 노출 브라켓 및 플래시 노출 보정 메뉴 또한 불러낼 수 있습니다. 옵션이 반복되어 보여지므로 여러번 눌러 선택할 수 있습니다.
- 설정된 보정값은 ±**0**으로 전환되었을 때(2번째 단계 참조), 사진을 찍고 난 후, 카메라를 종료한 후에도 활성화되어 있습니다.

기타 기능들

비디오 촬영

Leica X-U로 비디오 촬영을 할 수도 있습니다.

다음과 같은 기능이 제공됩니다:

해상도:

메뉴에서 Video Resolution 및 하위 메뉴에서 원하시는 설정을 선택하십시오.

화이트 밸런스:

31페이지에서 설명된 모든 옵션

ISO 감도:

메뉴에서 제공되는 모든 설정

거리 설정:

128-131페이지에서 서술된 모든 종류

노출 측정 방법:

132페이지에서 서술된 모든 종류

노출 조작:

셔터 속도와 조리개 다이얼의 조작에 의해 완전히 다르게 작동합니다.

- 셔터 속도: 선택된 비디오 포맷에 따라 $^{1}/_{50}$초 또는 $^{1}/_{60}$초
- 조리개: 자동
  가장 큰 조리개에서도 올바른 노출이 불가능할 경우, ISO 감도가 수동 설정과 상관없이 자동으로 상승됩니다.

색공간:

비디오 촬영은 sRGB로만 가능합니다.

색대비, 선명도, 색포화도, 색재현:

126페이지에서 서술된 모든 종류

손떨림 보정:

메뉴에서 Video Stabilization 및 하위 메뉴에서 원하시는 설정을 선택하십시오.

촬영 시작 및 종료

시작:
비디오 셔터를 누르십시오
- 비디오 촬영이 진행중일 경우, 빨간색 불이 깜빡거립니다. 또 남은 촬영 시간이 표시됩니다.

종료:
비디오 셔터를 다시 누르십시오

음향 녹음

음향은 내장 마이크를 통해 스테레오로 녹음됩니다. 바람에 의한 잡음을 줄이기 위해 소음 차단 기능이 제공됩니다:
메뉴에서 Wind noise cancellation *및 하위 메뉴에서 원하시는 설정을 선택하십시오.*

참조 사항:

- 거리 설정과 초점 거리 변경은 녹음 시 소음을 발생시킵니다. 이를 방지하기 위해 촬영 도중에는 위의 두 설정을 자제하시기 바랍니다.
- 소리의 전파 특성 때문에 수중 음향 녹음 등의 경우에는 유용하지 않습니다.

자동 셔터

자동 셔터를 사용하여 선택적으로 2초 내지 12초 후 사진을 촬영하도록 설정할 수 있습니다. 특히 그룹 촬영에 유용하며, 사진을 자동으로 넘어가고 싶을 때, 또는 초점 흔들림을 방지하기 위해 사용합니다. 카메라가 삼각대에 고정되어 있을 때 사용하는 것을 추천드립니다.

설정:

1. *왼쪽/* ⏲ *방향키를 누르십시오*
   • 해당 하위 메뉴가 나타납니다.
2. *원하는 시간을 방향키 상/하/좌 또는 설정 다이얼로 선택합니다*
3. **MENU/SET** *버튼으로 설정하고,* **INFO** *버튼 또는 셔터로 저장합니다*

사용법:

촬영을 위해 셔터를 완전히 눌러주십시오

• LED 자동 타이머의 깜빡거림이 끝나면 촬영됩니다:
  - 12s 타이머: 느리게 시작한 뒤 마지막 2s에 빨라집니다
  - 2s 타이머: 위와 마찬가지로 마지막 2s에 빨라집니다
• 모니터에는 남은 시간이 카운트 다운됩니다.

참조 사항:

• 이미 타이머가 시작된 경우 셔터를 눌러 다시 시작할 수 있습니다.
• 이미 시작된 카운트 취소는 카메라를 끄거나 다른 노출 모드 설정을 통해 가능합니다.
• 자동 셔터 모드를 활성화하면 한 번의 촬영만이 가능하며, 따라서 연속 촬영이나 자동 브라케팅 등은 지원하지 않습니다.
• 자동 셔터 모드에서 노출은 셔터의 압점 누름에 의해서가 아니라 촬영 전에 먼저 직접 설정해야 합니다.

저장 카드 포맷

이미 사용 중인 저장 카드를 포맷하는 것은 통상적으로 불필요합니다. 포맷되지 않은 카드가 처음으로 사용될 경우, 우선 포맷을 해야합니다. 이 경우, 자동으로 Format하위 메뉴가 나타납니다. 또한 기회가 있을 때마다 저장 카드를 포맷하실 것을 권장합니다. 이는 일정량의 잔여 데이터가 (촬영 관련 정보) 저장 용량을 차지할 수 있기 때문입니다.

메뉴에서 Format 및 하위 메뉴에서 원하시는 설정을 선택하십시오

참조 사항:

- 포맷을 하면 카드에 있는 데이터는 영구 삭제됩니다.
- 이러한 이유로 촬영한 데이터를 항상 컴퓨터의 하드 디스크와 같은 대용량 저장소에 곧바로 옮기는 습관을 가지기시 바랍니다.
- 저장 카드가 포맷되는 도중에 카메라를 끄지 마십시오.
- 저장 카드가 컴퓨터와 같은 다른 기기에서 이미 포맷되어 졌다면, 카메라 내에서 다시 한번 포맷시켜야 합니다.
- 저장 카드가 포맷되지 않을 경우, 판매점이나 Leica 정보 팀에 문의하시기 바랍니다.
- 삭제방지 기능으로 할당한 촬영물은 포맷으로부터 보호되지 않습니다.

작업 색 공간 설정

디지털 사진 파일을 다양하게 사용하려면, 색 재생에 필요한 요구 사항이 매우 다양합니다. 따라서 다양한 색 공간이 개발되어 있습니다. 그 예로 간단한 인화의 경우 표준 RGB(Red/Green/Blue) 만으로도 충분합니다. 해당 프로그램을 갖춘, 예를 들어 색 보정을 목적으로 하는 비교적 까다로운 사진 편집을 위해, 해당 부서에서 Adobe© RGB를 개발했습니다.
메뉴에서 Color Space 및 하위 메뉴에서 원하시는 설정을 선택하십시오

참조 사항:

- 대형 사진관, 소규모 랩, 인터넷 사진 서비스를 통해 인화할 경우에도 반드시 sRGB 로 설정해야 합니다.
- Adobe RGB 설정은 색상을 완전히 세분화하는 작업 환경에서 전문적으로 사진을 편집하는 경우에 권장합니다.

새로운 폴더 번호 생성

Leica X-U는 사진 번호를 순서대로 저장합니다. 해당하는 데이터는 처음부터 순서대로 나열됩니다. 촬영물의 저장을 체계적으로 하기 위해서, 언제든지 새로운 번호열을 리셋하여 다음 촬영물들과 합칠 수 있습니다.
메뉴에서 Reset Image Numbering 선택 후 하위메뉴에서재설정 확인/취소를 선택합니다

참조 사항:

- 데이터 이름 (예를 들어 L1002345.jpg) 를 100과 2345등의 두 그룹으로 둘 수 있습니다. 처음 세 자리 숫자는 각각 파일을 뜻하며, 4자리에서 7자리까지의 숫자는, 파일 내에 순서에 따른 알맞은 연속 숫자를 의미합니다. 따라서 어떤 기능을 사용하거나 데이터를 덮어쓸 때 중복되는 데이터 이름이 생기지 않도록 주의하십시오.
- 파일 번호를 100에서 리셋하고 싶으시면, 포맷 후에 직접 사진 번호를 리셋하십시오. 그러면 사진 번호가 (0001 부터) 리셋됩니다.

사용자 프로필

Leica X-U에서는 원하는 조합을 통해 모든 메뉴 설정을 오랫동안 저장 가능합니다. 예를 들어 늘 반복되는 상황/피사체를 빠르고
간편하게 불러올 수 있습니다. 이러한 조합들은 총 네 개의 저장 공간에서 이용 가능합니다. 물론 모든 메뉴 항목은 다시 리셋 설정할 수 있습니다.

프로필 설정하기

1. *메뉴에서 원하는 기능을 설정합니다*
2. *메뉴에서* User Profile *을 선택합니다*
3. *하위메뉴에서* Save as profile *을 선택합니다*
4. *두번째 하위메뉴에서 원하는 저장공간을 선택합니다*
5. **MENU/SET** *으로 설정하거나* **INFO***버튼으로 확인합니다*

프로필 사용하기

메뉴의 User Profile *와 해당 하위 메뉴에서 원하는 저장 공간을 선택하십시오*

작업 설정에서 모든 메뉴 설정을 리셋하기

메뉴의 User Profile *와 해당 하위 메뉴에서* Default profile*을 선택하십시오.*

참고:

작업 설정에서 리셋을 하면 시간, 날짜 및 언어는 리셋되지 않습니다.

손떨림 보정

특히 조광이 나쁜 경우, AUTO ISO 기능이 활성화 되었더라도 선명한 촬영을 위하여 셔터스피드가 매우 느리게 설정되어야 합니다. Leica X-U에서는 아주 늦은 셔터스피드에서 자동으로 선명한 촬영을 할 수 있는 기능을 제공합니다:

메뉴에서 Image Stabilization *및 하위 메뉴에서 원하시는 설정을 선택하십시오*

참조 사항:

- 이 기능을 통해 카메라가 자동으로 두가지 촬영을 설정합니다 (셔터음이 두 번 들립니다). 이후 두 촬영물이 디지털 화상 처리를 거쳐 하나의 촬영물로 통합됩니다.
- 카메라가 두 번 셔터링할 때까지 기다려 주십시오.
- 이 기능에서 두 촬영이 이루어지기 때문에, 고정된 피사체만 촬영할 수 있습니다.
- 손떨림 보정 기능은 오직 1초에서 $^{1}/_{2000}$초의 셔터스피드 및 ISO6400 값에서 이루어집니다. 이는 연속 촬영, 자동 브라케팅, 타이머 기능, 플래시 모드 및 DNG 데이터 포맷에서 사용할 수 없습니다.

재생모드

재생 모드 종류

PLAY 버튼으로 언제나 촬영 모드 또는 메뉴 설정 모드에서 재생 모드로 전환할 수 있습니다.
촬영 직후 자동으로 모든 사진을 자동으로 재생시킬 수도 있습니다:

1. *메뉴에서 Auto Review을 선택하십시오*
2. *하위 메뉴 Duration에서 원하는 기능과 해당 기능이 작동하는 시간을 선택하십시오*
3. Histogram *하위 메뉴에서 원하시는 설정을 선택하십시오.*

참조 사항:

- 연속 촬영 기능이나 자동 노출 차례 기능으로 촬영할 경우, 가장 마지막 사진이 보여지게 됩니다. 이 기능은 촬영물이 카메라 내부 중간 저장소에 의해 덮어 쓰여지기 전까지 계속됩니다.
- 본 카메라는 DCF(Design Rule for Camera File System) 표준에 따라 촬영물을 저장합니다.
- 본 카메라로 촬영되지 않은 데이터는 카메라 내에서 재생되지 않을 수도 있습니다.
- 경우에 따라 모니터가 낮은 퀄리티의 재생력을 보여주거나, 검은 화면 또는 데이터 명만 보여주기도 합니다.

일반 재생

촬영물을 방해받지 않고 감상하기 위해 일반 재생 모드에서는 헤드라인에 촬영물 정보만이 나타나며 🔍 표시가 확대 기능에 대한 암시를 줍니다.

- 클리핑 표시의 두가지 Histogram 기능 중 하나가 설정된 경우, 사진의 밝은 부분이 다른 표기 없이 빨간색으로 표시됩니다.

비디오 재생

비디오 촬영을 선택하면 표시가 나타납니다.

재생:

1. **INFO** *버튼으로 다음 보기로 넘어가십시오*
   - 그에 해당하는 조작 아이콘이 나타납니다.

1. 시작으로 되돌아가기
2. 빨리 되감기
3. 재생/일시정지
4. 빨리 재생
5. 끝으로 가기
6. 음량

2. *십자버튼을 좌우로 조작하거나 조작휠로 원하시는 기능을 선택하십시오*
   - 활성화된 기능 아이콘은 흰색이며 빨간색 밑줄이 쳐져 있습니다.
3. **MENU/SET***버튼으로 원하는 기능을 활성화하십시오*
   - 재생은 느린 화면으로 시작되며 버튼을 누르고 있는 시간이 길어질수록 재생속도는 빨라집니다.

참고:

이 시점에서 보호 메뉴를 불러올 수 없습니다. **INFO** 버튼을 눌러서 다른 보기로 이동하십시오.

일반 재생 외에 여러가지 추가 정보를 다루는 재생 방식이 단일 촬영과 비디오 촬영 시 한가지 더 제공됩니다.
INFO *버튼을 누르십시오*

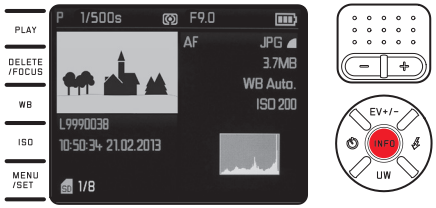

일러스트래이션이 단독 촬영을 위한 해당 재생 방식을 예로 보여주고 있습니다.

촬영물 선택:

십자버튼을 좌/우로 조작

왼쪽을 누르면 낮은 번호의 촬영물로, 오른쪽을 누르면 높은 번호로 이동합니다. 길게 누르고 있으면 촬영물 당 약 2초의 미리보기가 나타납니다.

최고 및 최저 번호를 지난 후에는 촬영물이 처음부터 무한 반복되어 보여집니다.

- 촬영물 및 데이터 번호 바꾸기.

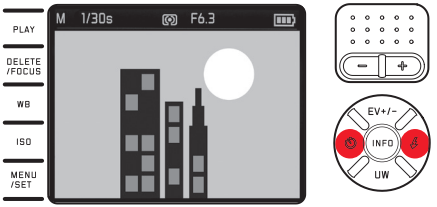

촬영물 확대/
16개 촬영물 동시 재생:

설정 다이얼을 오른쪽으로 돌려 촬영물의 한 부분을 최대 16배 확대시켜 자세히 관찰할 수 있습니다.

일반 크기 재생에서 설정 다이얼을 왼쪽으로 (–) 누르면 16개의 축소된 촬영물을 동시에 화면에 나타낼 수 있어, 원하는 사진을 빨리 찾을 수 있습니다.

확대 재생에서 추가 표시 불러오기

INFO *버튼을 누르십시오*

- 표시되는 항목:
  - 확대 배수
  - 확대되는 부분의 대략적인 크기
  - 설정 다이얼의 현재 기능

16개 동시 표시에서는 일반 크기 재생 시 보았던 촬영물이 빨간색 테두리로 표시됩니다.

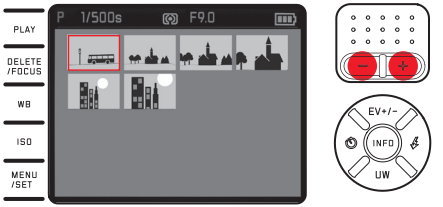

16개 동시 재생에서 다른 촬영물들 체크

십자버튼을 좌/우로 조작
길게 누르면 빠르게 넘어갑니다.

체크한 촬영물들을 일반 크기 재생으로 옮겨가기

설정 다이얼을 오른쪽으로 (+) 또는 **MENU/SET** *버튼을 누르십시오*

참조 사항:

- 확대 또는 축소 재생 시 추가 정보를 포함한 표시가 나타나지 않을 수도 있습니다.
- 확대를 많이 할수록 해상도의 비율적 감소로 인해 재생 품질이 낮아집니다.
- 다른 카메라로 생성한 촬영물들은 확대되지 않을 수도 있습니다.
- 비디오는 확대할 수 없습니다.

부분 선택

확대된 촬영물에서 확대된 부분을 중간에서 다른곳으로 옮길 수 있습니다. 이를 통해 예를 들어, 바깥쪽 중앙의 모티브 디테일의 재생을 확인해볼 수 있습니다.

방향키의 해당 부분을 눌러주십시오

- 촬영물 내에서 해당 부분의 대략적인 위치가 표시됩니다.

촬영물 삭제

저장 카드 내의 촬영물은 언제든지 수량에 상관없이 삭제될 수 있습니다. 또한 실수에 의한 삭제로부터 보호될 수도 있습니다.

참고:
보호되는 촬영물에는 삭제 보호가 걸려있어 삭제하려면 우선 이것을 해제시켜야 합니다.

중요:
촬영물을 삭제하면 영구적으로 사라집니다. 그 후에 다시 불러올 수 없습니다.

삭제 기능 불러오기

DELETE/FOCUS *버튼을 누르십시오*
- 삭제 메뉴가 나타납니다.

다음의 단계들은 귀하께서 단일 촬영물 또는 모든 데이터 지우기를 원하시는지에 따라 달라집니다.

단일 촬영물 삭제

1. *삭제 메뉴에서* Single*을 선택하십시오*
2. **MENU/SET** *버튼을 누르십시오*
   - 삭제 후에 다음 촬영물이 표시됩니다.
     촬영물이 보호받고 있는 경우, 계속 표시되며 This is protected라는 정보가 잠시 나타납니다.

모든 촬영물 삭제

1. *삭제 메뉴에서* All*를 선택하십시오*
2. **MENU/SET** *버튼을 누르십시오*
   - 하위 메뉴가 나타납니다.
3. *원하시는 옵션을 선택하십시오*
4. **MENU/SET** *버튼 또는* **INFO***으로 확인하십시오*
   - 삭제가 성공적으로 이루어진 후 No valid image to play라는 알림이 나타납니다. 삭제가 이루어지지 않은 경우, 원래의 촬영물이 다시 나타납니다.
     몇몇 촬영물들이 보호받고 있는 경우, Protected images were not deleted라는 알림이 잠시 나타납니다. 그리고나서 보호받는 사진들 중 첫번째 사진이 표시됩니다.

실행 전에 삭제 메뉴 닫기

DELETE/FOCUS *버튼을 다시 누르십시오*

촬영물 보호/보호 취소:

1. *메뉴에서* Protect *을 선택합니다*
   • 이전에 보여진 이미지가 메뉴와 함께 다시 나타납니다.

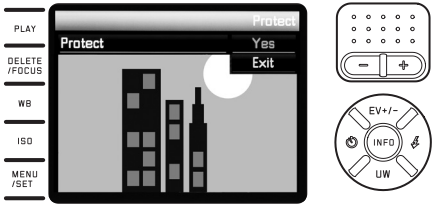

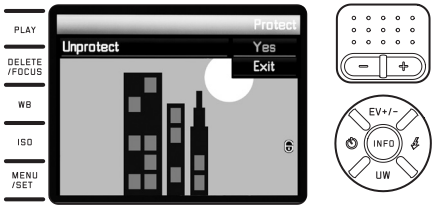

2. *원하시는 옵션을 선택하십시오*
3. **MENU/SET** *버튼 또는* **INFO***으로 확인하십시오*
   • 보호된 사진은 ⓖ 표시됩니다.
   사진의 보호 여부와 상관 없이, Unprotect 또는 Protect 옵션으로 조작합니다.

보호-삭제보호-취소-메뉴에서 다른 촬영물 선택하기

방향키의 왼쪽/오른쪽을 누르십시오

적용 전에 보호-삭제보호-취소-메뉴에서 나가기 및 일반 재생 모드로 돌아가기:

PLAY *버튼을 누르십시오*

참조 사항:
- 보호된 사진을 지우려고 시도하면 경고 문구가 나타납니다. 사진을 삭제하려면, 위의 설명대로 삭제 방지를 해제해야 합니다.
- 삭제 방지는 이 카메라에서만 작동합니다.
- 보호된 사진도 포맷하면 메모리 카드에서 사라집니다.
- 카드의 쓰기 방지 스위치를 LOCK이라고 표시된 위치로 밀어 놓으면 의도하지 않은 삭제를 방지할 수 있습니다.

촬영물 세로모드 재생

카메라가 수평으로 촬영된 경우, 일반적으로 촬영물 또한 마찬가지로 기울어집니다. 세로 촬영시, 즉 카메라를 수직으로 세운 상태에서 사용하면, 모니터에서 마치 올바르게 찍지 않은 사진처럼 나타나는 등 카메라의 수평계가 제대로 작동하지 않을 수 있습니다.
이 문제를 위해 Leica X-U는 다음의 도움을 제공합니다:
메뉴에서 Auto Rotate Display 및 하위 메뉴에서 원하시는 설정을 선택하십시오

- On 을 선택할 경우, 세로모드 촬영에서 자동으로 수직으로 표시됩니다.

참조 사항:

- 세로모드로 촬영하면 수직으로 기울어지므로 어쩔 수 없이 현저히 작아지게 됩니다.
- 이 기능은 Auto Review 에서 사용할 수 없습니다.

기타

컴퓨터에 전송

이미지 데이터를 컴퓨터로 전송하려면 카드 리더기가 필요합니다. 이것은 컴퓨터에 내장되어 있거나, USB 케이블로 연결하여 외부 리더기를 연결해야 합니다.

참고:

Leica X-U는 센서가 내장되어 촬영 시 카메라의 위치를 수직, 수평 (양방향 모두) 인식할 수 있습니다. 이 정보를 통해 촬영물이 특정 프로그램을 이용하여 컴퓨터에 자동으로 재생될 수 있습니다.

무선 전송

Leica X-U는 WiFi 메모리카드 및 Toshiba의 FlashAir™ 카드 사용을 지원합니다. 이 카드는 무선 핫스팟으로 작업할 수 있으며 카메라로부터 모든 인터넷 브라우저를 통한 WiFi로 무선 작업이 가능한 기기들, 즉 노트북, 태블릿, 스마트폰 또는 다른 카메라들뿐만 아니라 소셜 네트워크와 클라우드 메모리카드와 연동할 수 있습니다.

기능 켜기/끄기:
메뉴에서 FlashAir 및 하위 메뉴에서 원하시는 설정을 선택하십시오

참조 사항:

- WiFi 기능을 이용하여 데이터를 전송할 때, 카메라 배터리가 고려될 수 있도록 주의하십시오. 필요하지 않은 경우에는 메뉴의 기능을 끄시기 바랍니다.
- WiFi 카드의 상세한 사용법은 해당 설명서를 참조하십시오.

중요:

WiFi 카드의 설명서에서 데이터의 무단 액세스 안전 항목을 주의하시기 바랍니다.

로우 데이터 작업 (DNG)

DNG 포맷으로 작업하기를 원하는 경우 Adobe® Photoshop® Lightroom® 와 같은 프로페셔널 컨버터 소프트웨어가 필요합니다. 이를 사용하면 고품질에 저장된 로우 데이터를 변환할 수 있고, 또한 그것은 동시에 특별히 낮은 노이즈와 탁월한 이미지 해상도를 허용하는, 디지털 컬러 처리 품질 최적화 된 알고리즘을 제공받을 수 있습니다. 가공 작업 중에 화이트 밸런스, 소음 감소, 그라데이션, 선명도 등의 매개변수를 추가로 설정함으로써 사진 품질을 최상으로 끌어 올릴 수 있습니다.

펌웨어 업데이트 설치

Leica는 지속적으로 제품의 연구와 최적화를 위해 노력하고 있습니다. 전자기기인 디지털 카메라의 많은 기능들을 위해 개선, 추가기능 등이 카메라에 계속해서 설치되어야 합니다.
이를 위해 Leica는 정해진 주기없이
펌웨어 업데이트를 제공하고 있습니다. 이는 저희 홈페이지에서 간편하게 다운받을 수 있습니다.
귀하의 카메라를 등록하셨다면, Leica가 업데이트에 관한 모든 정보를 보내드립니다.

현재 어떤 펌웨어 버전이 설치되었는지 알고 싶으실 경우,
메뉴에서 Firmware-Version *를 선택하십시오*
- 현재 버전의 번호가 표시됩니다.

부속품

중요:
오직 본 설명서 또는 Leica Camera AG에 의해 명시 및 서술된 부속품만이 카메라에 사용되어 질 수 있습니다.

Leica 시스템 가방, 사이즈 S

작은 사이즈, 고품질 시스템 가방, 나일론 방수 (검정색) 카메라를 위한 공간 및 기타 작은 부속품 공간 제공.
(주문 번호. 18746)

Leica 시스템 가방, 사이즈 M

(주문 번호. 18748)

Leica 부력 스트랩

(주문 번호. 18840)

대체 부품

주문 번호.

렌즈 뚜껑, 정품	423-117.001-024
핫슈 뚜껑	423-117.001-010
스트랩	423-117.001-014
리튬 이온 배터리 Leica BP-DC 81	18706
배터리 보호 케이스	423-089.003-012
Leica BC-DC8 충전기 (AC플러그 포함)	423-089.003-008
네트워크케이블 유럽	423-089.003-014
네트워크케이블 미국/일본	423-089.003-016
네트워크케이블 영국/홍콩	423-089.003-018
네트워크케이블 중국	423-089.003-020
네트워크케이블 대한민국	423-089.003-028
네트워크케이블 호주	423-089.003-030

[1] 장시간 사용시 안정적인 전력 공급을 위해 대체 배터리를 항상 소지하실 것을 권장해 드립니다.

주의사항 및 관리 방법

일반 주의사항

- 반드시 물 속에서 처음으로 사용하기 전에 4-6페이지에 설명된 모든 참고사항 및 설명을 숙지하십시오!
- 강력한 자기장, 정전기 또는 전자기 필드 장치의 바로 근처에서 카메라를 사용하지 마십시오(예를 들어, 전기 유도 오븐, 전자 레인지, 텔레비전 세트 또는 컴퓨터 모니터, 비디오 게임 콘솔, 휴대 전화, 무선 기기).
- 카메라를 텔레비전 세트위 또는 아주 가까이에 위치시키면 전자기장이 사진 레코딩을 방해할 수 있습니다.
- 휴대폰 바로 근처에서도 같은 현상이 일어날 수 있습니다.
- 스피커나 거대한 전기 엔진으로부터 나오는 강한 자기장은 저장된 사진을 손상시킬 수 있습니다. 카메라가 전자기장의 영향을 받아 제대로 작동하지 않을 경우, 전원을 끄고 배터리를 분리한 후 다시 삽입하고 전원을 다시 켜십시오. 카메라를 라디오 트랜스미터 또는 고전압 케이블 근처에서 사용하지 마십시오. 전자기장이 사진 레코딩을 방해할 수 있습니다.
- 카메라를 해충용 스프레이와 기타 다른 강한 화학약품으로부터 보호하십시오. 석유 (연료), 시너, 알코올이 세척에 사용되어서는 안됩니다. 특정 화학물과 용액은 카메라의 기기 본체와 표면을 손상시킬 수 있습니다.
- 고무나 플라스틱은 때때로 공격적인 화학물질을 방출하므로, 장시간 카메라와의 접촉을 피해야합니다.

중요:
오직 본 설명서 또는 Leica Camera AG에 의해 명시 및 서술된 부속품만이 카메라에 사용될 수 있습니다.

모니터

- 카메러가 매우 저온의 상태에서 전원이 켜질 경우, 디스플레이가 처음에는 평소보다 어둡게 보일 수 있습니다. 다시 온도가 정상으로 돌아오면 정상적인 화면밝기를 나타냅니다.

모니터는 세밀한 공정으로 생산됩니다. 이것은 920,000개 이상의 전체 픽셀 중 99,995% 이상이 정확하게 표현되며, 오직 0,005%만이 어둡거나 항상 밝게 표현되는 것을 의미합니다. 하지만 이것은 오류가 아니며 사진 재생에 악영향을 끼치지 않습니다.

센서

- 우주 방사선(예: 비행 중)은 픽셀 오류를 일으킬 수 있습니다.

응결

카메라의 표면 혹은 내부에 응결이 일어나면 전원을 끄고 상온에 약 한 시간 정도 세워놔야 합니다. 카메라 온도가 상온에 맞춰지면 응결현상은 저절로 사라지게 됩니다.

- 카메라가 높은 온도 변화에 노출된 경우, 디스플레이 상에 결이 형성될 수 있습니다. 부드럽고 마른 천으로 조심스럽게 디스플레이를 닦으십시오.

관리 방법

- 모든 오염은 미생물의 성장을 의미합니다. 그러므로 장비들을 항상 청결하게 유지해야 합니다.

카메라

- 오직 부드럽고 마른 천으로 카메라를 세척하십시오. 잘 닦이지 않는 먼지는 우선 잘 희석된 세정제로 덮은 다음 마른 천으로 닦아야합니다.
- 얼룩과 지문을 제거하려면 깨끗하고 보풀없는 천으로 카메라를 닦아야합니다. 카메라 본체 구석에 닿기 힘든 먼지는 작은 솔로 제거해야 합니다.
- 카메라의 모든 기계식 베어링과 슬라이딩 표면에는 윤활제가 발려져 있습니다. 카메라를 장시간 사용하지 않을 경우, 이 점을 숙지하십시오: 윤활제가 뭉치는 것을 방지하기 위해 셔터는 최소 3개월에 한번씩 여러번 셔터링되어야 합니다. 다른 모든 기능들도 반복해서 움직이고 사용할것을 권장합니다.

렌즈

- 외부 렌즈에 묻은 먼지는 부드러운 헤어 브러쉬로 충분히 제거할 수 있습니다. 그보다 더 오염된 경우, 매우 깨끗하고, 이물질이 전혀 없는 부드러운 천으로 조심스럽게 렌즈의 중앙에서 바깥쪽으로 원을 그리며 닦아야합니다. 이에 저희는 극세사 천을 (사진 전문점에서 구입가능) 추천합니다. 이는 보호 케이스에 보호되어야 하며, 최대 40도의 물로 세탁될 수 있어야 합니다. (섬유유연제 사용금지, 다림질 절대 금지!) 안경 세척용 천은 화학물질로 방수작업이 되어 있어 렌즈 유리를 손상시킬 수 있으므로 사용되어서는 안됩니다.
- 제품 내역에 포함된 렌즈 뚜껑은 렌즈를 지문과 비로부터 보호해줍니다.

배터리

재충전 리튬 이온 배터리는 내부 화학 작용을 통해 전력을 생산합니다. 이 반응은 외부 온도와 습도에 영향을 받을 수 있습니다. 매우 높거나 낮은 온도는 배터리 수명을 단축시킵니다.

- 카메라를 장시간 사용하지 않을 경우, 배터리를 분리하십시오. 그렇지 않으면, 몇 주 후에 배터리가 완전히 방전되어질 수 있습니다.
- 리튬 이온 배터리는 완전히 방전되거나 완전히 충전된 상태가 아닌 부분적으로 충전된 상태에서 보관되야만 합니다 (해당 설명 참조). 매우 오랜 기간동안 보관되어질 경우, 일년에 약 두 번 정도 15분간 충전을 하여 배터리가 심방전되는 것을 방지해야 합니다.
- 배터리 연결부를 항상 깨끗한 상태로 막혀 있지 않도록 유지하십시오. 리튬 이온 배터리가 합선으로부터 보호받음에도 불구하고 페이퍼 클립이나 장신구 같은 금속 물질과의 접촉을 피해야 합니다. 합선된 배터리는 매우 뜨거우며 심각한 화상을 야기할 수 있습니다.
- 배터리는 충전 시 0°C에서 35°C도 사이의 온도를 가져야 합니다(그렇지 않을 경우, 충전기가 켜지지 않거나 다시 꺼지게 됩니다).
- 배터리를 떨어뜨린 경우, 즉각 배터리 하우징과 접선에 손상이 발생했는지 확인하십시오. 손상된 배터리를 사용할 경우, 카메라를 손상시킬 수 있습니다.
- 배터리의 수명은 한정되어 있습니다.
- 손상된 배터리는 올바른 재활용을 위해 지정된 수거 장소에 처리하십시오.
- 배터리를 절대로 불 속에 던지지 마십시오. 이것은 폭발을 발생시킬 수 있습니다.

충전기

- 충전기가 라디오 수신기의 근처에서 작동 중일 경우, 이는 수신을 방해할 수 있습니다. 그러므로 두 기기간의 거리가 적어도 1 미터 이상이 되는지 확인하십시오.
- 충전기가 작동 중일 경우 소음(버징)을 낼 수도 있습니다. 이것은 정상적인 현상이며 오작동이 아닙니다.
- 작동중이지 않을 경우 충전기를 콘센트에서 분리시키십시오. 그렇지 않으면 배터리가 들어있지 않은 상태임에도 (아주 작은 양의) 전력을 소비하게 됩니다.
- 전기 접선을 항상 청결하게 유지하십시오. 그리고 절대 합성을 유발하지 마십시오.

저장 카드

- 사진이 저장되거나 카드가 읽혀지고 있는 동안 메모리 카드를 제거하지 마십시오. 카메라가 꺼지거나 진동에 노출되어서도 안됩니다.
- 저장 카드는 안전을 위해 제공되는 정전기 방지 케이스에 항상 보관되어야 합니다.
- 고온, 직사광선, 전자기장 또는 정전방전에 노출된 곳에 저장 카드를 보관하지 마십시오.
- 저장 카드를 구부리거나 떨어뜨리지 마십시오. 이것은 카드를 손상시켜 저장된 데이터의 손실을 야기할 수 있습니다.
- 카메라를 장시간 사용하지 않을 경우, 저장 카드를 분리하십시오.
- 저장 카드의 터미널을 만지지 말고, 먼지와 습기로 부터 보호하십시오.
- 저장 카드를 가끔식 포멧할 것을 권장합니다. 파편화가 발생하면 삭제 시 메모리 용량의 일부를 차단할 수 있습니다.

보관

- 카메라를 장시간 사용하지 않을 경우, 다음 사항에 유의해 주십시오:
  a. *카메라 전원을 끄십시오.*
  b. *저장카드를 분리한 후*
  c. *배터리를 분리하십시오 (최대 3일 이후에는 시간과 날짜가 초기화됩니다)*
- 렌즈는 뜨거운 태양이 카메라 정면에 떠있을 경우 마치 집광렌즈와 같은 효과를 냅니다. 그러므로 카메라는 보호장비 없이 강한 태양광선 아래에 놓여져서는 안됩니다. 렌즈 뚜껑과 카메라의 그늘 속 보관은 (또는 가방속 보관) 카메라 내부 손상을 방지합니다.
- 흠집으로부터 보호하기 위해 카메라를 쿠션이 있고 닫힌 케이스에 보관하시기 바랍니다.
- 카메라를 건조하고, 통풍이 잘되며, 고온과 습기로부터 보호받는 곳에 보관하십시오.
- 사용 중 젖은 카메라 케이스는 내용물을 모두 제거하여 부품들이 손상되는 것을 방지하고 가죽 무두질 약 흔적이 남는것을 피할 수 있습니다.

- 곰팡이가 생성되는 것을 방지하기 위해 고온다습의 열대기후에서는 카메라 장비가 가능한 오랫동안 햇빛과 공기에 노출되도록 해야합니다. 밀폐된 케이스에 보관할 경우, 추가적인 건조용품, 예를 들어 실리카 젤 등을 사용할 것을 권장합니다.
- 곰팡이 생성을 방지하기 위해 카메라를 오랜 기간동안 가죽 가방에 보관하지 마십시오.
- 분실시 매우 중요하므로 Leica X-U의 제조 번호를 반드시 메모하십시오.

색인

DNG 122/158
ISO 감도 125/144
Leica 고객 서비스 센터 180
ON/OFF, 메인 스위치 참조
경고 98
공고 169
관리상 참고사항 162
기술 제원 178
끄기, 자동 120
노이즈(버튼 확인음[피드백음]) 120
노출 조작 132
  노출 교정 138
  브라케팅, 자동 139
  셔터 우선 자동노출 136
  수동 설정 137
  자동 프로그램 135
  조리개 우선 자동노출 136
  측정 방법 132
대비 126
대체 부품 159
디스플레이 168
로우 데이터 122/158
메뉴 언어 120
메뉴 컨트롤 116
메뉴 항목 176
메모리 카드, 삽입 및 분리 110
메모리 카드의 포맷 147
메인 스위치 114
모니터 121
모든 개별 설정의 리셋 149
배터리, 삽입 및 분리 110
보관 164
보정 149/144
부속품 159
부품, 명칭 102
비디오 촬영 144
사진 번호 148
사진 보호/보호 해제 155
사진 삭제 154
사진보기, 재생 모드 참조
색공간 144/158
서비스 센터, Leica 제품 지원부 180
선명도 126
셔터, 기술 데이터 참조 115
소프트웨어 158
수리/Leica 고객 서비스 센터 180
수중 모드 94
스트랩 106

시간 및 날짜 120
압축률 122
연속촬영, 메인 스위치 참조
음량 120/151
음향 녹음 145
자동 릴리즈 146
재생 중 사진 확대 152
재생모드 150
제품 내역 92
주의 사항 160
채도 126
초점거리 설정 128
  AF 보조 라이트 128
  선명도 설정 131
  수동 설정 131
  측정 방법 129
  자동 초점 측정 방법 128
컴퓨터에 전송 157
컷, 선택, 재생 모드 참조
파일 형식 122
펌웨어 다운로드 158
프레임 속도, 메인 스위치 참조
프로필 149
플래시 모드 140
필름 스타일 127
해상도 120/144
화이트 밸런스 123/144
히스토그램 133

부록

표시

촬영 시

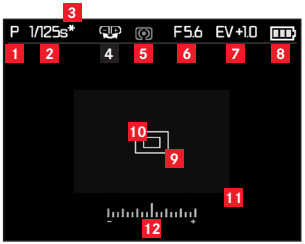

1 노출 모드
: 수중 모드
P: 프로그램 자동 모드
A: 조리개 우선 모드
T: 셔터 우선 모드
M: 셔터 속도와 조리개 수동 설정

2 셔터 속도
(수동 설정에서 바로 표시될 경우, 자동 조리개와 수동, 자동 설정, 자동 프로그램 및 자동 시간, 릴리즈 살짝 누름, 릴리즈 압점 후 자동 프로그램, 자동 시간, 자동 조리개의 설정 영역을 벗어나면 빨간색, 그 외에는 흰색)

3 변경된 시간 조리개 조합을 암시
(자동 프로그램과 성공적인 이동 후에 나타남)

4 프로그램 변환 가능성 암시 (시간 조리개 조합의 변경) / 조작 휠을 통한 느린 셔터 속도의 설정
(자동 프로그램일 경우에만 나타남 /
셔터 속도 휠 1+ 설정시에만 나타남)

5 노출 측정 방식
: 중앙 강조 측정
: 멀티 필드 측정
: 스팟 측정

6 조리개값
(수동 설정에서 바로 표시될 경우, 자동 조리개와 수동, 자동 설정, 자동 프로그램 및 자동 시간, 릴리즈 살짝 누름, 릴리즈 압점 후 자동 프로그램, 자동 시간, 자동 조리개의 설정 영역을 벗어나면 빨간색, 그 외에는 흰색)

7 노출 교정 설정, 교정 값 포함
(셔터 속도와 조리개 수동 설정에만 나타남)

8 배터리 충전 상태
: 충분한 용량
: 줄어드는 용량
: 불충분한 용량
: 대체 배터리 또는 충전 필요

9 일반 자동 촛점 측정 필드
(**10**를 대체함)

10 스팟 자동 촛점 측정 필드
(**9**를 대체함)

11 확대된 사진 중앙 부분
(**9**를 대체함/**10**, 수동 거리 설정에만 나타남)

12 라이트 스케일
(셔터 속도와 조리개의 수동 설정에만 나타남)

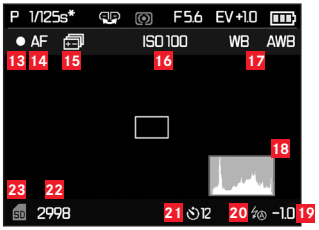

1–12에 추가하여, **INFO** 버튼을 누를 시:

13 재생중인 비디오 녹화

14 자동 거리 설정

15 자동 노출 순서 활성화

16 ISO 감도
(수동 노출 설정에만 나타남)
AUTO ISO
100
200
400
800
1600
3200
6400
12500

17 화이트 밸런스
(수중 모드에서 사용 불가)
Automatic
Incandescent
Daylight
Flash
Cloudy
Shade
M1 Greycard 1
M2 Greycard 2
Color temperature
SET M1 Greycard 1
SET M2 Greycard 2
Set Color temperature

18 히스토그램
(RGB, 활성화된 경우만 나타남, 플래시 기기 켜져있을 시 노란색 또는 1/2s보다 긴 셔터 속도 시, 그 외에는 흰색)

19 플래시 노출 교정 설정, 교정값 포함

20 플래시 모드
(플래시 준비 오류시 빨간색, 그 외에는 흰색, 설정된 노출 순서에서는 나타나지 않음)
ϟA: 자동 플래시
ϟA👁: 선 플래시 포함 자동 플래시
ϟ: 수동 플래시
ϟ👁: 선 플래시 포함 수동 플래시
ϟS: 긴 셔터 시간 포함 자동 플래시
ϟS👁: 긴 셔터 시간과 선 플래시 포함 자동 플래시

21 자동 릴리즈 활성화 / 지속적인
⏲2: 카운트다운 2초
⏲12: 카운트다운 12초

22 사진 수량 등록기(잔여 사진 수) /
초과된 비디오 촬영시간 (저장 공간 부족시 경고 표시 반짝임)

23 삽입된 저장 카드 암시

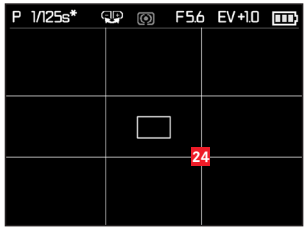

1–12에 추가하여, **INFO**버튼을 다시 누를 시:

24 라인 그리드

재생 시

(잘라내기 표시 유/무)

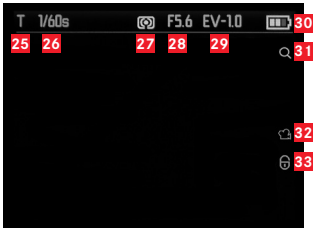

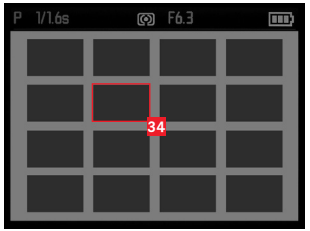

25 노출 모드
(1 참조)

26 셔터 속도
(2 참조, 비디오 촬영중 해당하지 않음)

27 노출 측정 방식
(5 참조, 비디오 촬영중 해당하지 않음)

28 조리개값
(6 참조, 비디오 촬영중 해당하지 않음)

29 노출 교정값
(7 참조, 비디오 촬영중 해당하지 않음)

30 배터리 충전 상태
(8 참조)

31 부분 확대 가능성 암시
(비디오 촬영중 해당하지 않음)

32 비디오 촬영 아이콘

33 삭제 보호 촬영물 아이콘

16개 촬영물 축소 재생:

34 선택된 촬영물

25–33에 추가하여 비디오 촬영시, **INFO**버튼을 누를 시:

35 비디오 조작 아이콘

36 초과된 재생 시간 / 실행바

25–33에 추가, 부분 확대 시에만, **INFO** 버튼을 누를 시:

37 부분 축소 및 확대를 위한 설정 다이얼 사용시 참고, 확대/축소, 확대비율 포함

38 부분 크기와 위치 묘사

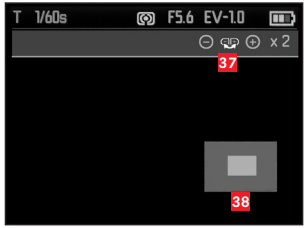

25–31에 추가하여, 100% 화각에서만, **INFO** 버튼을 누를 시:

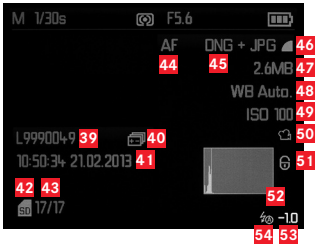

39 폴더/촬영물 번호

40 자동 브라케팅

41 촬영된 날짜 및 시간

42 메모리 카드

43 노출계 (촬영번호/총 개수)

44 선명도 설정 모드
(15 참고)

45 화일 형식 / 압축비

46 JPEG-해상도 / 비디오 촬영 형식

47 데이터 크기

48 화이트밸런스
(17참고)

49 ISO 감도
(사용된 값, 16참고)

50 비디오 촬영

51 보호된 촬영물

52 히스토그램 (비디오 촬영중 해당하지 않음)

53 플래시 노출 교정, 교정값 포함

54 플래시 모드
(21참고, 이 경우 플래시 노출 보정 없이 보여짐)
a. 표시 없음: 플래시 없이 촬영
b. ϟA/ϟ/ϟS/ϟStudio: 선플래시 없이 촬영
c. ϟA👁/ϟ👁/ϟS👁: 선플래시 사용하여 촬영

메뉴 항목

1 페이지	
JPG Resolution	122 페이지 참조
File Format	122 페이지 참조
Video Resolution	144 페이지 참조
Auto ISO Settings	125 페이지 참조
Exposure Metering	132 페이지 참조
Continuous Shooting	114 페이지 참조
AF Assist Lamp	128 페이지 참조
MF Assist	131 페이지 참조

2 페이지	
Image Stabilization	149 페이지 참조
Video Stabilization	144 페이지 참조
Film Mode	127 페이지 참조
Sharpness	126 페이지 참조
Saturation	126 페이지 참조
Contrast	126 페이지 참조
Flash Sync	143 페이지 참조
Monitor Brightness	121 페이지 참조

3 페이지	
Monitor Color Adjustment	121 페이지 참조
Rec. Histogram	133 페이지 참조
Play Histogram	133 페이지 참조
Reset Image Numbering	148 페이지 참조
Auto Review	150 페이지 참조
Auto Power Off	120 페이지 참조
Auto LCD Off	121 페이지 참조
Color Space	148 페이지 참조

4 페이지	
Date/time	120 페이지 참조
Wind Noise cancellation	145 페이지 참조
Shutter Volume	120 페이지 참조
Acoustic Signal	120 페이지 참조
Language	120 페이지 참조
Auto Rotate Display	156 페이지 참조
FlashAir	157 페이지 참조
Protect	155 페이지 참조

5 페이지	
Format	147 페이지 참조
Firmware Version	158 페이지 참조
User Profile	149 페이지 참조

기술 제원

카메라 타입 Leica X-U (타입 113)
센서 CMOS 센서, 크기 APS-C (23,6 x 15,7mm) 및 16,5/16,2 마이크로 픽셀 (총/실제), 화면 형식 비율 3:2
해상도 JPEG 형식 선택 가능: 16M – 4928 x 3264 픽셀, 12.2M – 4272 x 2856 픽셀, 7M – 3264 x 2160 픽셀, 3M – 2144 x 1424 픽셀, 1.8M – 1632 x 1080 픽셀, DNG: 4944 x 3278 픽셀
비디오 촬영 포맷 MP4
비디오 해상도/프레임 속도 선택가능 1920 x 1080p, 30B/s 또는 1280 x 720p, 30B/s
렌즈 Leica Summilux 1:1,7/23mm ASPH. (작은 사진 형식에서 35mm에 해당), 8개 묶음 중 10개 렌즈, 4 비구면 렌즈, UW-보호유리
조리개 설정 1/3EV 단계에서 f/1,7 부터 f/16 까지
이미지 데이터 형식 / 압축비 선택가능:
JPG Superfein, JPG Fine, DNG + JPG Superf., DNG + JPG Fine
저장 매체SD-/SDHC-/SDXC 저장 카드,
멀티미디어 카드
ISO 영역 자동, ISO 100, ISO 200, ISO 400, ISO 800, ISO 1600, ISO 3200, ISO 6400, ISO 12500
화이트밸런스 자동, 주간, 구름, 할로겐 조명, 그림자, 전기 플래시, 두가지 수동 설정, 수동 색온도 설정 등 기본설정
Uw-모드 별도의 버튼, 화이트 밸런스와 수중 사용 중 왜곡 조정
자동 초점 시스템 대비에 기초한 자동 초점 시스템
거리 설정 범위 20cm에서 무한대로, 자동 (자동 초점) 또는 수동 거리 설정, 선택적으로 확대 기능에 거리 설정 지원
자동초점 측정방법 1분할, 11분할, 스팟, 얼굴인식
노출 모드 자동 프로그램, 자동 시간, 자동 조리개와 수동 설정
노출 측정 멀티 필드, 중앙 강조, 스팟
노출 교정 $^{1}/_{3}$EV 단계에서 ±3EV
자동 브라케팅 3EV까지 단계별 세 번 촬영, $^{1}/_{3}$EV 단계 조정 가능
셔터스피드 범위 30s 부터 $^{1}/_{2000}$s
연속 촬영 3B/s 또는 5B/s, DNG + JPG Fine로 최대 일곱개 촬영
물을 일정한 레이트로 촬영

플래시 모드 자동, 자동/적목 현상 감소, 항상 켜기, 항상 켜기 / 적목 현상 감소, 느린 동기화, 느린 동기화/ 적목 현상 감소, 끔
노출 교정 $^1/_3$EV 단계에서 ±3EV
내장 플래시 작동영역 (ISO 100/21° 에서)
약 0,3 – 2,0m, 노출계수 5
내장 플래시 지속시간 완전 충전 상태에서 약 5초
모니터 3“-TFT-LCD-모니터 약 920.000 픽셀
자동 셔터 카운트 다운 선택에 따라 2 또는 12s
작동 조건 환경 온도: -10°C 에서 +40°C / 0°C 에서 40°C (땅 위/물 속), 수중 습도: 최대 85% (응결 없음)
방수/방진 JIS/IEC에 따라 보호등급 68 (IP68) (Leica Camera AG 검사 조건에 따라1), 수중 촬영시 60분간 수심 15m까지
내충격성 MIL-STD에 따라 810G, 516.52 방식 (Leica Camera AG 검사 조건에 따라1)

전원 공급 장치 리튬 이온 배터리, 공칭 전압 3,7V, 용량 1600mAh (CIPA-표준에 따라): 약 450장 촬영, 충전시간(방전 후): 약 200 분, 모델번호 BP-DC8, 제조사: PT SANYO Energy Batam, Made in Indonesia
충전기 입력: 교류 전압 100~240V, 50/60Hz, 0.2A, 자동 전환. 출력: 직류 전압 4.2V, 0.65A, 모델 번호 BC-DC8, 작동 조건: 0 bis 35°C 제조사: Phihong (Dongguan) Electronics Co.,Ltd, 생산지: 중국
하우징 플라스틱 코어, 알루미늄 상단 및 하단 덮개, 유연한 TPE-강화식
삼각대 받침대 A $^1/_4$ DIN 4503 ($^1/_4$“)
규격 (넓이x높이x깊이) 약 140 x 79 x 88mm
중량 약 600/635g(배터리 제외/포함)

[1] 이 시험 조건은 손상 또는 문제에 대한 전반적 보증을 의미하지 않습니다. 예를 들어 치핑된 색상 또는 변형과 같은 충격 테스트 결과, 또는 충격 테스트 이후의 방수정도는 방수 검사에 포함되지 않습니다. 이는 담수 또는 해수를 제외한 다른 액체, 가령 침투 수압 또는 압력 분사물 등을 포함하지 않습니다.
[2] 이 검사에서는 카메라가 1,22m 높이에서 5cm 두께의 강화 목판으로 낙하하였습니다.

구조와 실행에 있어 변동이 있을 수 있습니다.

LEICA PRODUCT SUPPORT

Leica Camera AG의 서비스 센터에서는 소프트웨어를 포함한 Leica 제품 사용상의 모든 질문을 우편, 전화, 이메일을 통해 답변해 드립니다. 해당 부서에서 구매 상담 및 설명서 주문 또한 가능합니다.
Leica Camera AG 홈페이지의 문의 양식을 사용하여 문의해 주시기 바랍니다.
Leica Camera AG
제품 지원부/소프트웨어 지원부
Am Leitz-Park 5
D-35578 Wetzlar
전화: +49(0)6441-2080-111 /-108
팩스: +49(0)6441-2080-490
info@leica-camera.com/
software-support@leica-camera.com

LEICA CUSTOMER CARE

귀하의 Leica 장비 수리나 장비 손상의 경우 Leica Camera AG의 고객 서비스 센터나 각국의 Leica 대리점을 이용하십시오(주소 목록은 품질보증 카드 참조).
Leica Camera AG
고객 서비스 센터
Am Leitz-Park 5
D-35578 Wetzlar
전화: +49(0)6441/-189
팩스: +49(0)6441/-339
customer.care@leica-camera.com

my point of view

Leica Camera AG | Am Leitz-Park 5 | 35578 WETZLAR | DEUTSCHLAND
Telefon +49 (0) 6441-2080-0 | Telefax +49 (0) 6441-2080-333 | www.leica-camera.com

93631 XI/15/DLV/B